



Z72		
Ürün		Asansör Kapı Sivici
Renk		Siyah
Kontak Akımı	**Ie**	2A (230V AC)
Kullanım Kategorisi		AC15
Mekanik Ömür	**Min Adet**	5000000
Elektriksel Ömür	**Min Adet**	1000000
Çalışma Sıklığı	**Açma Kapama/Saat**	Mek. 3000 Elk. 1200
Yalıtım Gerilimi	**Ui**	500 V
Darbe Dayanım Gerilimi	**Uimp**	4 kV
Dielektrik Mukavemeti (Gövde-Kontak)		2.500V AC
Dielektrik Mukavemeti (Kontak-Kontak)		1.890V AC
İzolasyon Direnci		10 MΩ (500 V DC)
Çalışma Sıcaklığı		-15 / + 80 °C
Kirlenme Derecesi		3
Koruma Sınıfı		IP20
Kontak Malzemesi		AgNi
Kablo Bağlantı Kesiti		1-2.5 mm2
Sıkma Kuvveti		0,8Nm
Kısa devre kesme kapasitesi	**Ics**	1kA
Seri		Z Serisi
İçerik		Priz Çift Giriş
Standartlar / Belgeler	TS EN 60947-5-1	TS EN 81-20

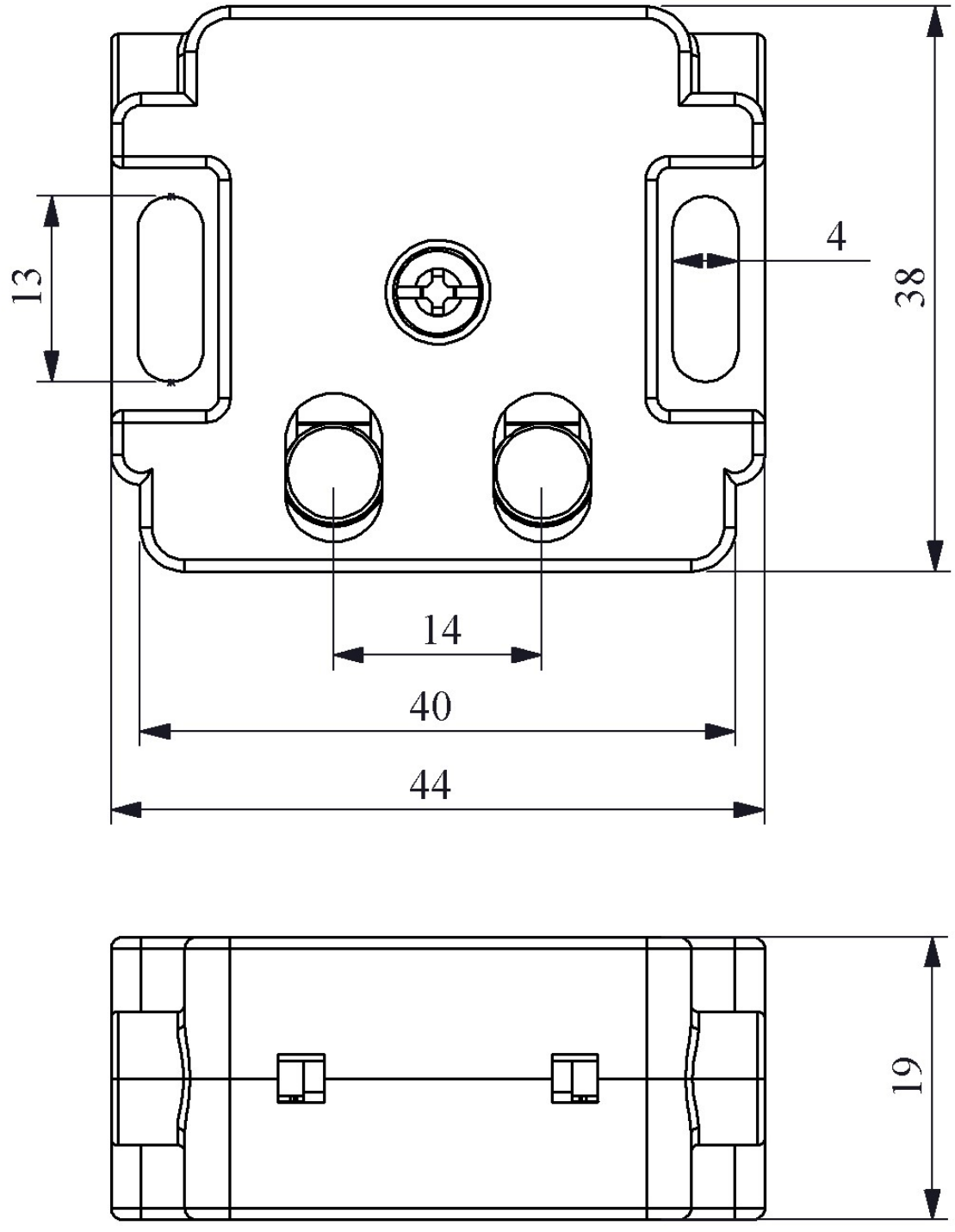
13
4
38
14
40
44
19