



VT2200		
Ürün		Tur Sivici
Tip		1/200
Kontak		2*CO
Kontak Akımı	**Ie**	10 A (250V AC)
Kullanım Kategorisi		AC 15
Mekanik Ömür	**Min Adet**	1000000
Elektriksel Ömür	**Min Adet**	100000
Çalışma Sıklığı	**Açma Kapama/Saat**	Mek. 120 Elk. 120
Yalıtım Gerilimi	**Ui**	660V
Darbe Dayanım Gerilimi	**Uimp**	2.5 kV
Dielektrik Mukavemeti (Gövde-Kontak)		1.890V AC
Dielektrik Mukavemeti (Kontak-Kontak)		1.890V AC
İzolasyon Direnci		10 MΩ MİN. (500 V DC)
Çalışma Sıcaklığı		-15 / + 80 °C
Kirlenme Derecesi		3
Koruma Sınıfı		IP67
Kontak Malzemesi		AgNi
Kablo Bağlantı Kesiti		1.5-2.5 mm2
Sıkma Kuvveti		1.5Nm
Kısa devre kesme kapasitesi	**Ics**	1kA
Seri		VT Serisi
Hız		2 siviçli
Kam		20°
Özellikler	ABS katkılı malzeme ve sayesinde yüksek darbe mukavemeti	
	Kolay kablo montajı	
	Ürün güvenirliliğini arttıran V0 özellikli ve uzun ömürlü Mikro siviç	
	Standart	
Standartlar / Belgeler	TS EN 60947-5-1	

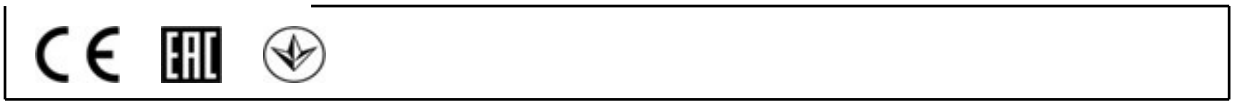

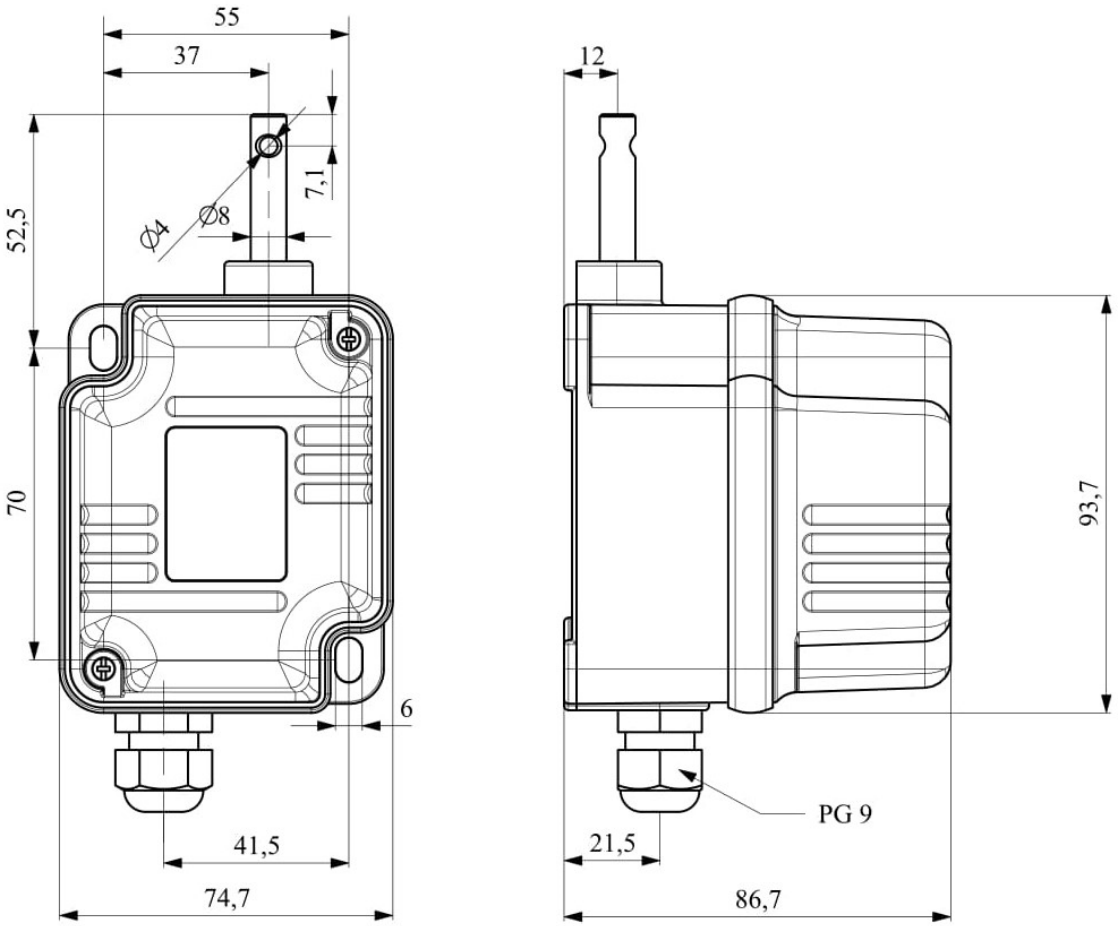

Devre Şeması



1. Siviç 2. Siviç