RZ1A2C60S-5		
Anahtarlama Kapasitesi		6000/saat
Bağlantı Tipi		8 Pin'li
Çalışma Akımı		0.065A
Çalışma Frekansı		50 Hz
Çalışma Gerilimi		230VAC
Ürün		Elektronik Röle
Kontrol		Analog
Tip		Zaman
Kontak		1CO+1NO
Kontak Akımı	**Ie**	5A (rezistif)
Güç Tüketimi		<13VA
Mekanik Ömür	**Min Adet**	10000000
Elektriksel Ömür	**Min Adet**	100000
Çalışma Sıcaklığı		-5°C / +55°C
Koruma Sınıfı		IP30
Kontak Malzemesi		AgNi
Zaman Aralığı		0,06sn-60sn
Maksimum Kontak Gücü		150 W, 1,250 VA
Kontak Sayısı		1NO,1 enversör
Tekrarlama Doğruluğu		±%3
Max. Reset Süresi		≤100ms
Voltaj Aralığı		(0,85-1.1)*Ue
Durum Göstergesi		Led
Seri		RZ1 Serisi

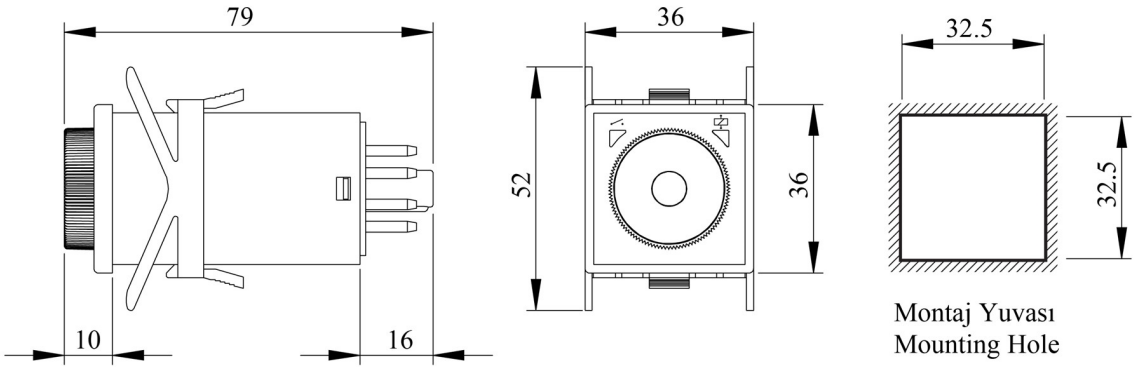

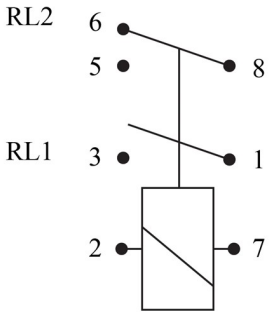

2-7 : Besleme (220 V AC) / Supply (220 V AC)
Besleme (24 V AC) / Supply (24 V AC)
Besleme (12V AC) / Supply (12V AC)

1-3 : Ani çıkış kontağı/Instantaneous relay output contact

8-5-6 : Zamana bağlı çıkış kontakları / Timed relay output contacts