RZ1A1B60M-1		
Anahtarlama Kapasitesi		6000/saat
Bağlantı Tipi		8 Pin'li
Çalışma Akımı		0.04A
Çalışma Frekansı		50 Hz
Çalışma Gerilimi		12VAC/DC
Ürün		Elektronik Röle
Kontrol		Analog
Tip		Zaman
Kontak		1CO
Kontak Akımı	**Ie**	5A (rezistif)
Güç Tüketimi		0.6W
Mekanik Ömür	**Min Adet**	10000000
Elektriksel Ömür	**Min Adet**	100000
Çalışma Sıcaklığı		-5°C / +55°C
Koruma Sınıfı		IP30
Kontak Malzemesi		AgNi
Zaman Aralığı		6sn-60dk
Maksimum Kontak Gücü		150 W, 1,250 VA
Kontak Sayısı		1 enversör
Tekrarlama Doğruluğu		±%3
Max. Reset Süresi		≤100ms
Voltaj Aralığı		(0,85-1.1)*Ue
Durum Göstergesi		Led
Seri		RZ1 Serisi

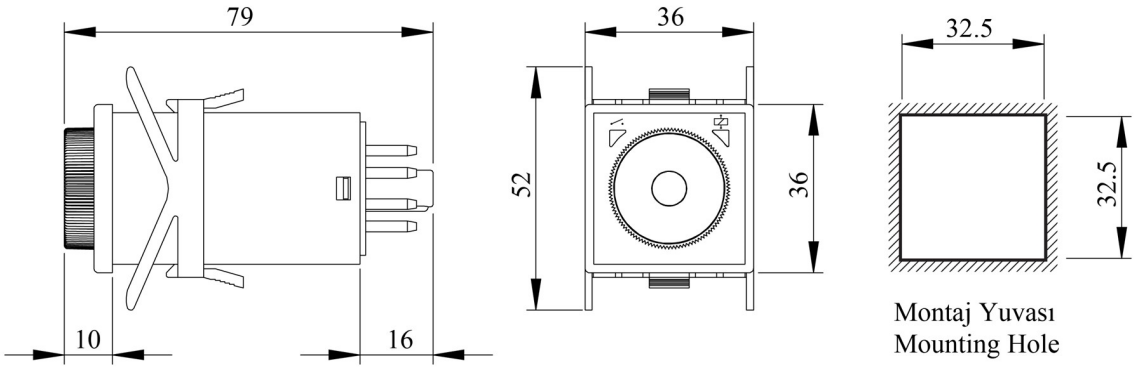

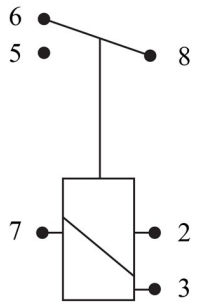

2-7 : Besleme (220 V AC) / Supply (220 V AC)
3-7 : Besleme (24 V AC/DC) / Supply (24 V AC/DC)
Besleme (12 V AC/DC) / Supply (12V AC/DC)

8-5-6 : Zamana bağlı çıkış kontakları / Timed relay output contacts