

PV4Z22		
Ürün		Vinç Kumanda Kutusu
Tip		4 Gözlü
Kontak Akımı	**Ie**	4A (250V AC)
Kullanım Kategorisi		AC15
Mekanik Ömür	**Min Adet**	1000000
Elektriksel Ömür	**Min Adet**	100000
Çalışma Sıklığı	**Açma Kapama/Saat**	Mek. 900 Elk. 900
Yalıtım Gerilimi	**Ui**	300 V
Darbe Dayanım Gerilimi	**Uimp**	2.5 kV
Dielektrik Mukavemeti (Gövde-Kontak)		2.500V AC
Dielektrik Mukavemeti (Kontak-Kontak)		1.500V AC
İzolasyon Direnci		10 MΩ (500 V DC)
Çalışma Sıcaklığı		-15 / + 80 °C
Kirlenme Derecesi		3
Koruma Sınıfı		IP65
Kontak Malzemesi		AgNi
Kablo Bağlantı Kesiti		1.5-2.5 mm2
Sıkma Kuvveti		1.5Nm
Kısa devre kesme kapasitesi	**Ics**	1kA
Seri		PV Serisi
Hız		Tek Hızlı
1.Göz		1.Delik Kapalı
Özellikler	ABS katkılı malzeme sayesinde estetik görünüm	
	ergonomik kullanım ve yüksek darbe mukavemeti	
	Aynı anlarda zıt yönlerde çalışmayı engelleyen mekanik koruma	
	Koruma sınıfı yüksek gövde ve etanj butonlar sayesinde çevre şartlarına maksimum dayanım	
	Oklu etiketler sayesinde yön tespit kolaylığı	
	Tek ve iki kademeli hız fonksiyonları	

	Esnek kablo borusu
Standartlar / Belgeler	TS EN 60947-5-1 UL 508 VDE 0660

PV4Z22

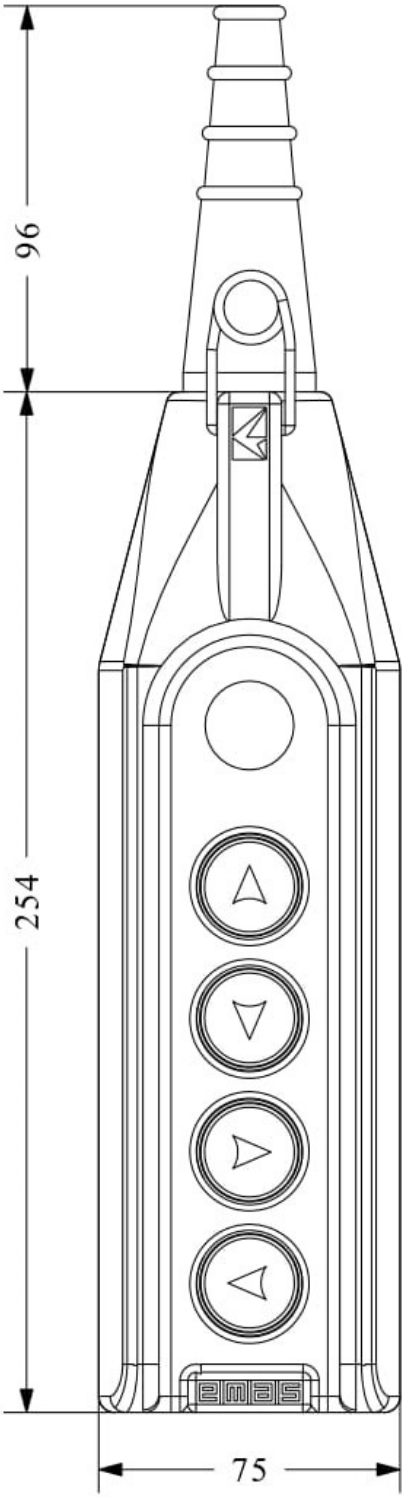

TEK HIZ BEYAZ
Devre Şeması

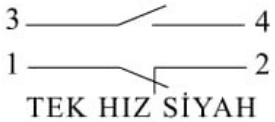

TEK HIZ SİYAH
Devre Şeması

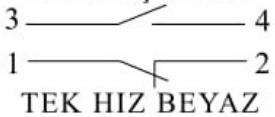

TEK HIZ BEYAZ
Devre Şeması



TEK HIZ SİYAH
Devre Şeması



