

**PSK32E**

| | |
|---|---|
| **Ürün** | Pako Kutusu |
| **Özellik** | 50-63A 3-4 Gövde İçin IP65 |
| **Çalışma Sıcaklığı** | -25 / +80 °C |
| **Koruma Sınıfı** | IP65 |
| **Seri** | PSK Serisi |

CE



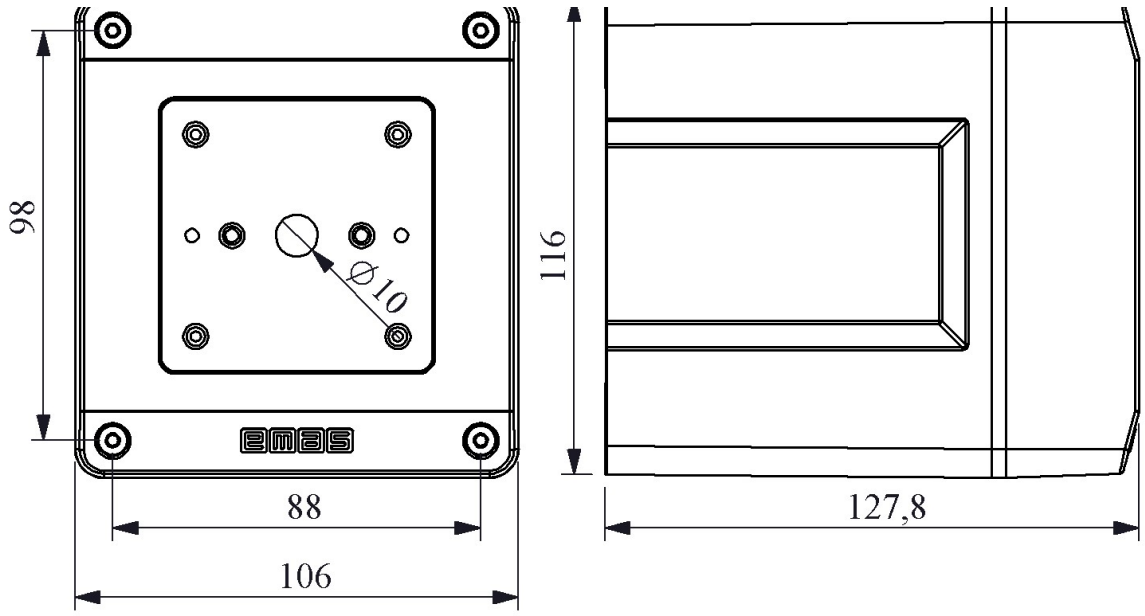
98
Ø10
116
88
106
127,8