

PSK32

Ürün	Pako Kutusu
Özellik	50-63A 3-4 Gövde İçin
Çalışma Sıcaklığı	-25 / +80 °C
Koruma Sınıfı	IP54
Seri	PSK Serisi

CE



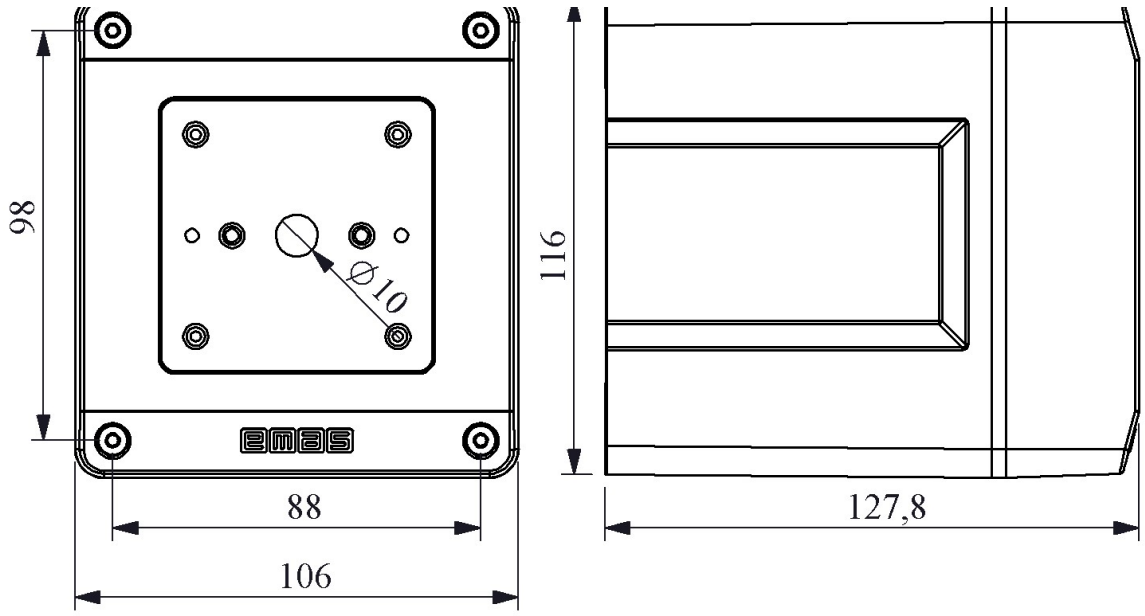
98
Ø10
116
88
106
127,8