

**PSK31E**

| | |
|---|---|
| **Ürün** | Pako Kutusu |
| **Özellik** | 50-63A  1-2 Gövde İçin IP65 |
| **Çalışma Sıcaklığı** | -25 / +80 °C |
| **Koruma Sınıfı** | IP65 |
| **Seri** | PSK Serisi |

CE



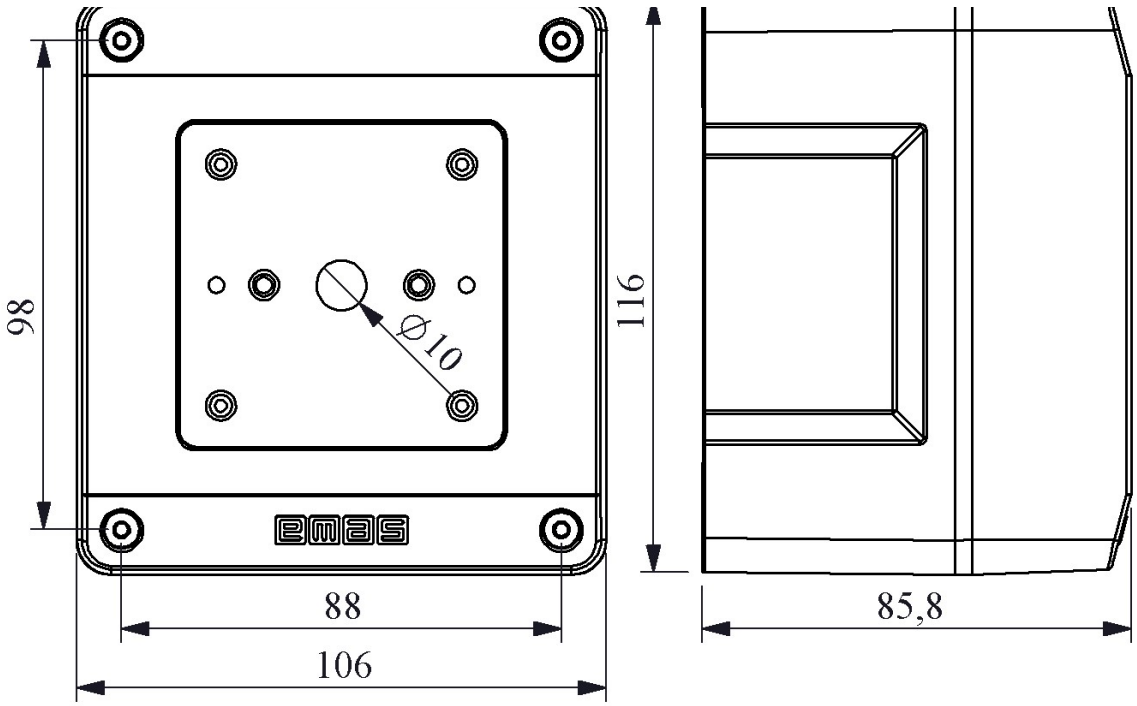
98
116
⌀10
88
106
85,8