

PSK31

Ürün	Pako Kutusu
Özellik	50-63A 1-2 Gövde İçin
Çalışma Sıcaklığı	-25 / +80 °C
Koruma Sınıfı	IP54
Seri	PSK Serisi

CE



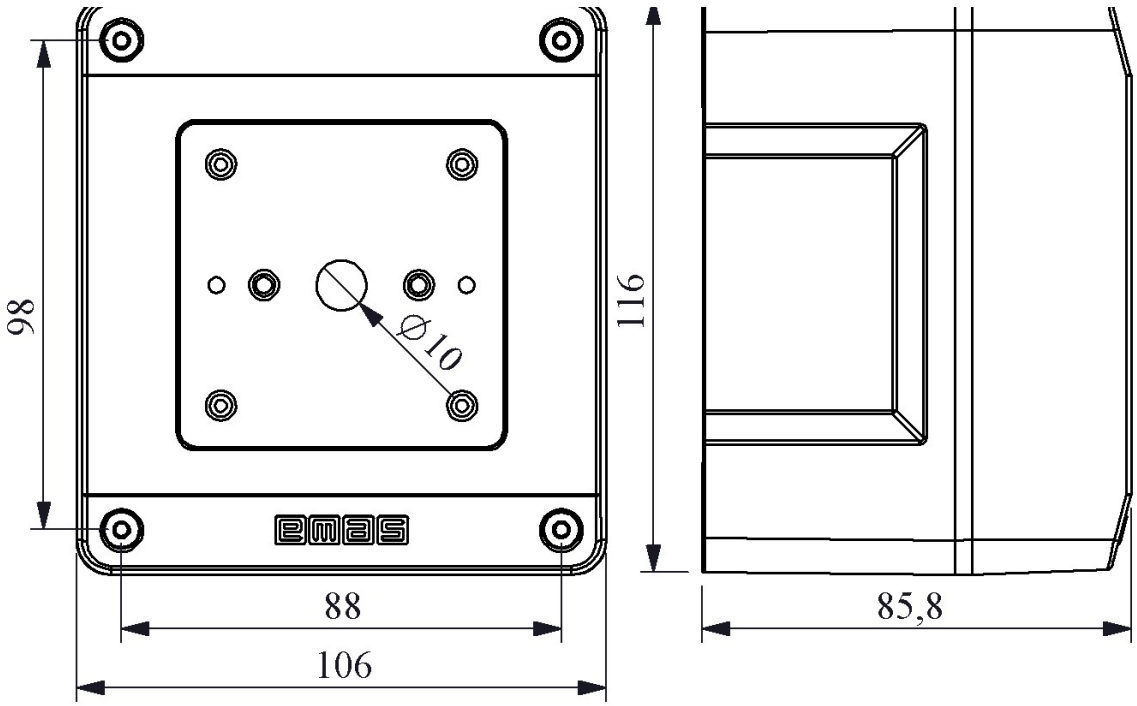
98
116
⌀10
88
106
85,8