PSK22E

Ürün	Pako Kutusu
Özellik	32-40A 3-4 Gövde İçin IP65
Çalışma Sıcaklığı	-25 / +80 °C
Koruma Sınıfı	IP65
Seri	PSK Serisi

CE



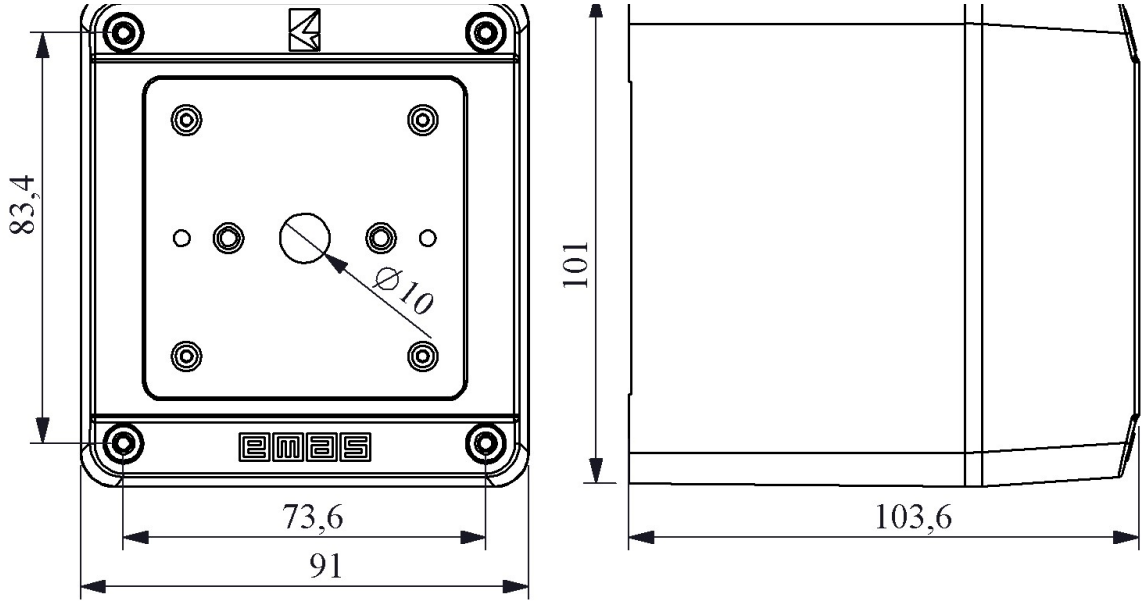
83,4
Ø10
73,6
91
101
103,6