

PSK12

Ürün	Pako Kutusu
Özellik	10-25A 3-4 Gövde İçin
Çalışma Sıcaklığı	-25 / +80 °C
Koruma Sınıfı	IP54
Seri	PSK Serisi

CE



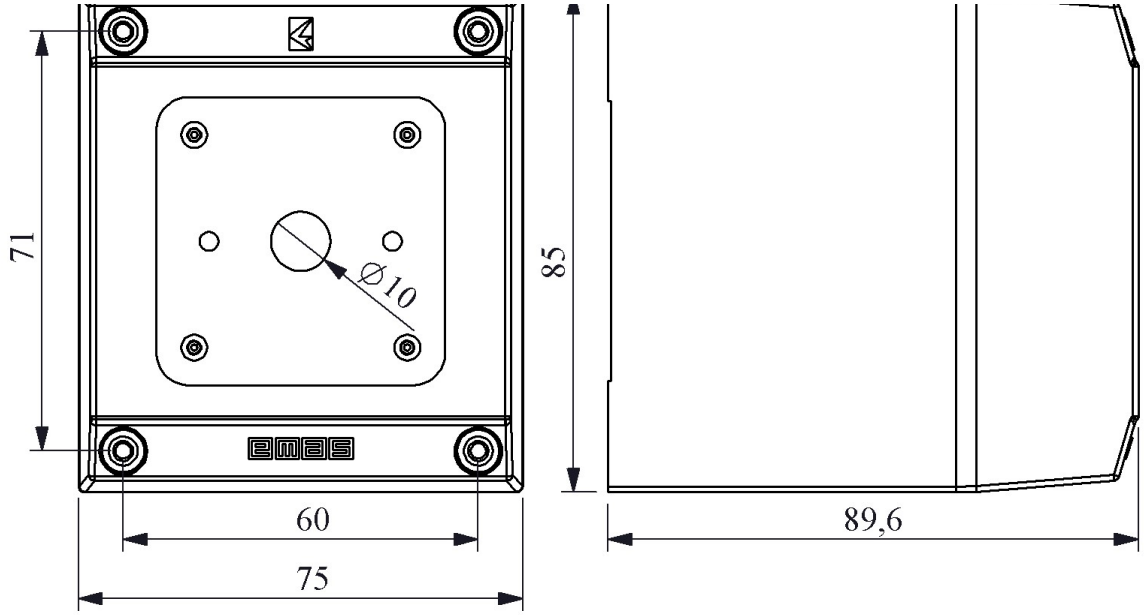
71
Ø10
85
60
75
89,6