

PSK11E

Ürün	Pako Kutusu
Özellik	10-25A 1-2 Gövde İçin IP65
Çalışma Sıcaklığı	-25 / +80 °C
Koruma Sınıfı	IP65
Seri	PSK Serisi

CE

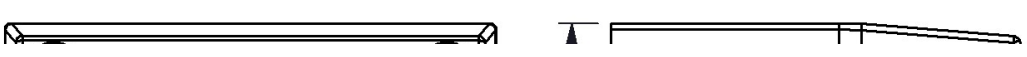

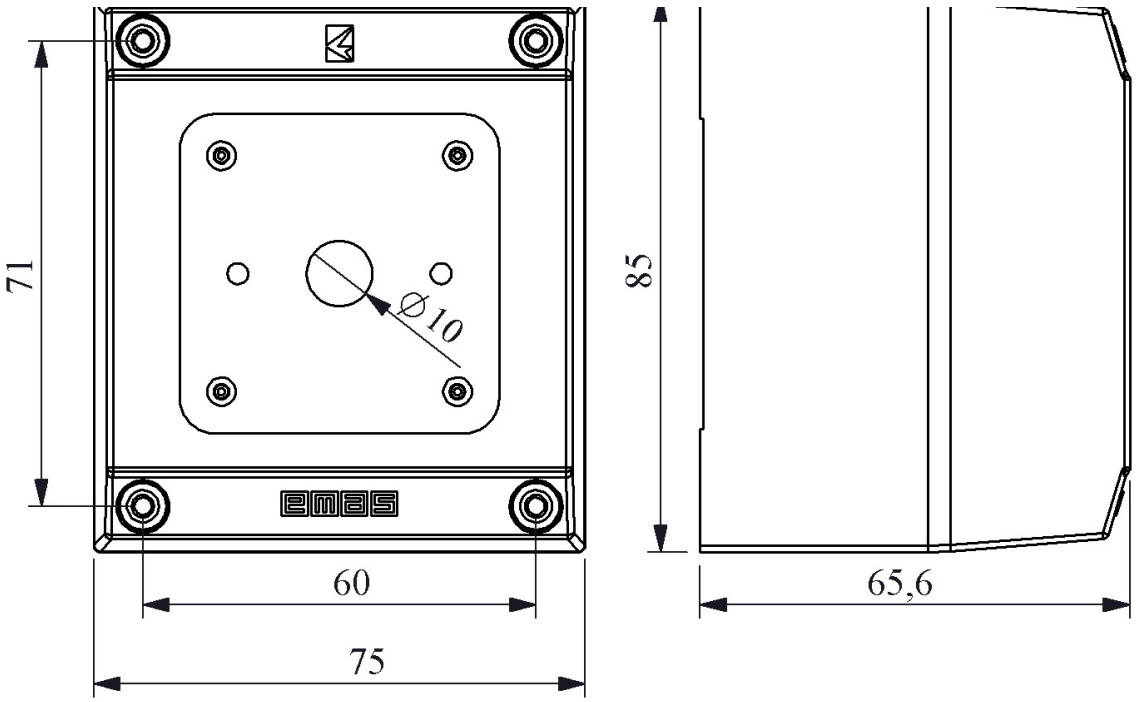
71
Ø10
60
75
85
65,6