

| | | |
|---|---|---|
| **PSA063KS133S** | | |
| **Ürün** | | Pako Şalter |
| **Etiket/Konum** | | (0-3) |
| **Şalter Tipi** | | 3 Kademeli |
| **Kutup Sayısı** | | 1 Kutup |
| **Çerçeve Ölçüsü** | | 64*64 |
| **Kontak Akımı** | **Ie** | 63A |
| **Kullanım Kategorisi** | | AC21A |
| **Mekanik Ömür** | **Min Adet** | 100000 |
| **Elektriksel Ömür** | **Min Adet** | 50000 |
| **Çalışma Sıklığı** | **Açma Kapama/Saat** | Mek.120 Elk.120 |
| **Yalıtım Gerilimi** | **Ui** | 690V |
| **Darbe Dayanım Gerilimi** | **Uimp** | 4 kV |
| **Dielektrik Mukavemeti (Gövde-Kontak)** | | 1.890V AC |
| **Dielektrik Mukavemeti (Kontak-Kontak)** | | 1.890V AC |
| **İzolasyon Direnci** | | 10 MΩ MIN. (500 V DC) |
| **Çalışma Sıcaklığı** | | -25 / +80 °C |
| **Kirlenme Derecesi** | | 3 |
| **Koruma Sınıfı** | | IP54 |
| **Kontak Malzemesi** | | AgNi |
| **Kablo Bağlantı Kesiti** | | 6 mm2 |
| **Dönme Açısı** | | 60° |
| **Kısa devre kesme kapasitesi** | **Ics** | 6 kA |
| **Seri** | | PSA Serisi |
| **Özellikler** | Yüksek doğruluk | |
| | Geniş uygulama alanları için ürün çeşitliliği | |
| | Uzun ömür | |
| | Yüksek kontak güvenilirliği | |
| | Kompakt tasarım ve sağlamlık | |
| | Kolay fark edilebilen kademeler | |

| | |
|---|---|
| **Standartlar / Belgeler** | TS EN 60947-3 |

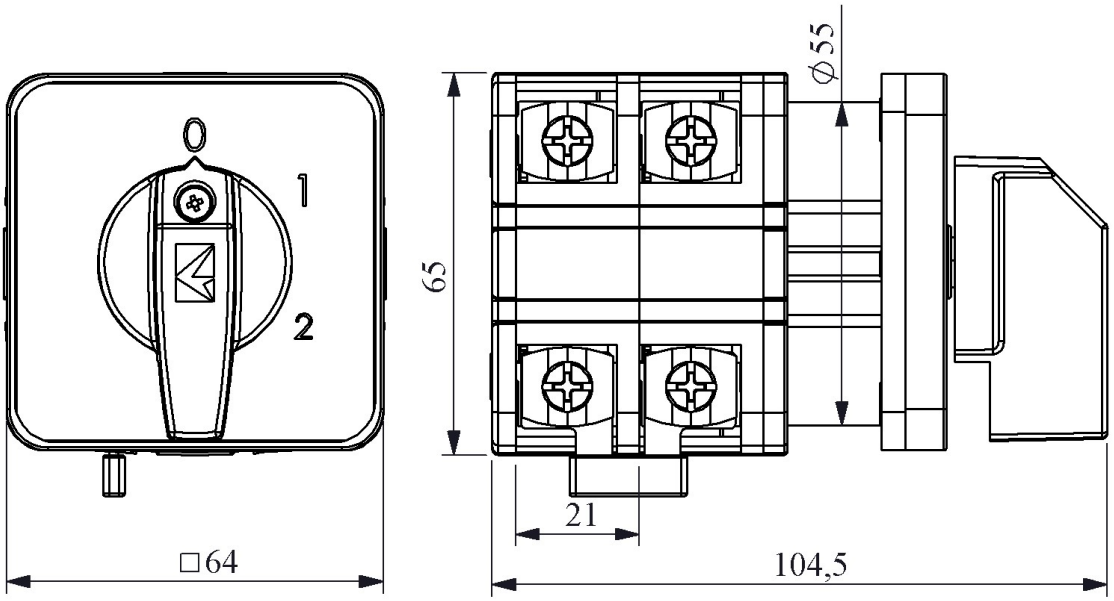


Devre Şeması

| | 1 2 | 3 4 | 5 6 |
|---|---|---|---|
| 0 | | | |
| 1 | X | | |
| 2 | | X | |
| 3 | | | X |

