



PSA063AK331S		
Ürün		Pako Şalter
Etiket/Konum		(0-1)
Şalter Tipi		On-Off
Kutup Sayısı		3 Faz
Çerçeve Ölçüsü		64*64
Kontak Akımı	**Ie**	63A
Kullanım Kategorisi		AC21A
Mekanik Ömür	**Min Adet**	100000
Elektriksel Ömür	**Min Adet**	50000
Çalışma Sıklığı	**Açma Kapama/Saat**	Mek.120 Elk.120
Yalıtım Gerilimi	**Ui**	690V
Darbe Dayanım Gerilimi	**Uimp**	4 kV
Dielektrik Mukavemeti (Gövde-Kontak)		1.890V AC
Dielektrik Mukavemeti (Kontak-Kontak)		1.890V AC
İzolasyon Direnci		10 MΩ MIN. (500 V DC)
Çalışma Sıcaklığı		-25 / +80 °C
Kirlenme Derecesi		3
Koruma Sınıfı		IP54
Kontak Malzemesi		AgNi
Kablo Bağlantı Kesiti		6 mm2
Dönme Açısı		60°
Kısa devre kesme kapasitesi	**Ics**	6 kA
Seri		PSA Serisi
Özellikler	Yüksek doğruluk	
	Geniş uygulama alanları için ürün çeşitliliği	
	Uzun ömür	
	Yüksek kontak güvenilirliği	
	Kompakt tasarım ve sağlamlık	
	Kolay fark edilebilen kademeler	

Standartlar / Belgeler	TS EN 60947-3

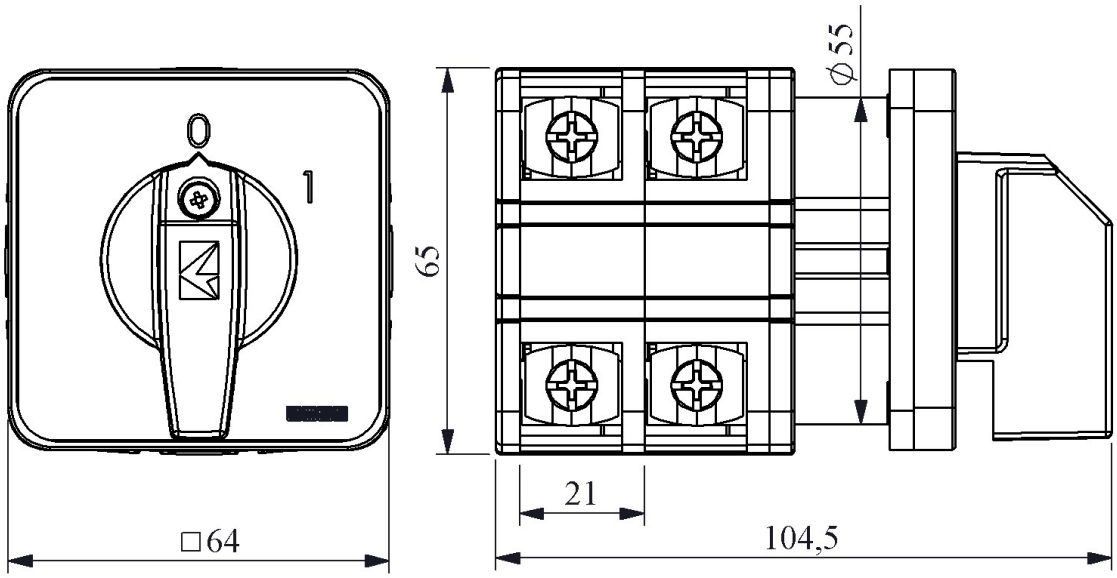

Devre Şeması

	1 2	3 4	5 6
0			
1	X	X	X

