

PSA040MS334S		
Ürün		Pako Şalter
Etiket/Konum		(1-0-2)
Şalter Tipi		Enversör
Kutup Sayısı		3 Faz
Çerçeve Ölçüsü		64*64
Kontak Akımı	**Ie**	40A
Kullanım Kategorisi		AC21A
Mekanik Ömür	**Min Adet**	100000
Elektriksel Ömür	**Min Adet**	50000
Çalışma Sıklığı	**Açma Kapama/Saat**	Mek.120 Elk.120
Yalıtım Gerilimi	**Ui**	690V
Darbe Dayanım Gerilimi	**Uimp**	4 kV
Dielektrik Mukavemeti (Gövde-Kontak)		1.890V AC
Dielektrik Mukavemeti (Kontak-Kontak)		1.890V AC
İzolasyon Direnci		10 MΩ MIN. (500 V DC)
Çalışma Sıcaklığı		-25 / +80 °C
Kirlenme Derecesi		3
Koruma Sınıfı		IP54
Kontak Malzemesi		AgNi
Kablo Bağlantı Kesiti		4 mm2
Dönme Açısı		60°
Kısa devre kesme kapasitesi	**Ics**	6 kA
Seri		PSA Serisi
Özellikler	Yüksek doğruluk	
	Geniş uygulama alanları için ürün çeşitliliği	
	Uzun ömür	
	Yüksek kontak güvenilirliği	
	Kompakt tasarım ve sağlamlık	
	Parmak ergonomisine uygun tasarım ve kolay fark edilebilen kademeler	

Standartlar / Belgeler	TS EN 60947-3

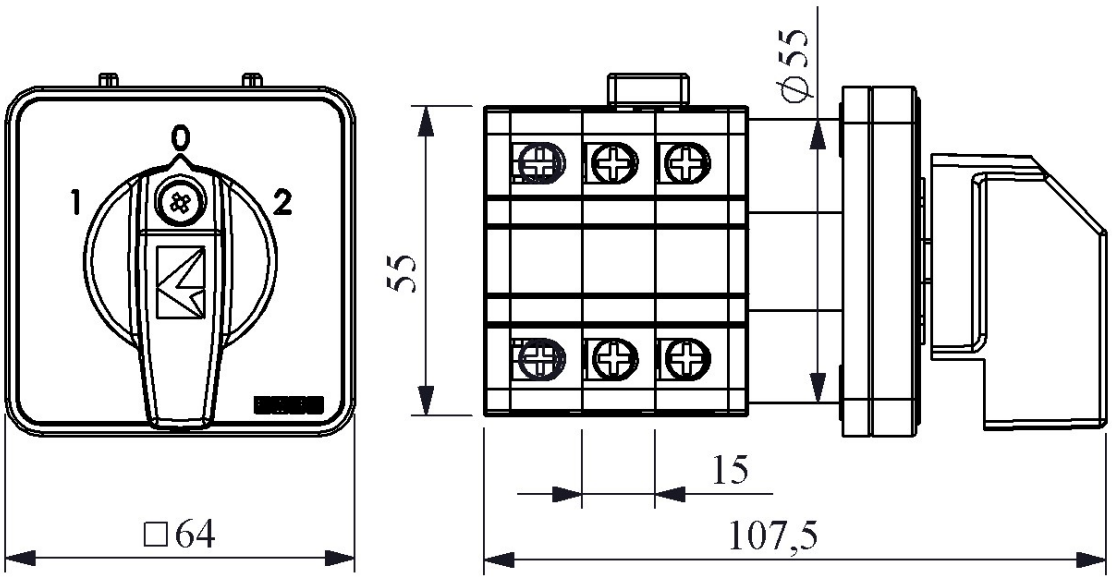

Devre Şeması

	1 2	3 4	5 6	7 8	9 10
1		X	X		X
0					
2	X			X	X

