



| | | |
|---|---|---|
| **PA3E40P1** | | |
| **Ürün** | | Asansör Revizyon Kutusu |
| **Renk** | | Sarı-Gri |
| **Kontak Akımı** | **Ie** | 4A (250V AC) |
| **Kullanım Kategorisi** | | AC15 |
| **Mekanik Ömür** | **Min Adet** | 1000000 |
| **Elektriksel Ömür** | **Min Adet** | 100000 |
| **Çalışma Sıklığı** | **Açma Kapama/Saat** | Mek. 3000 Elk. 1200 |
| **Yalıtım Gerilimi** | **Ui** | 300 V |
| **Darbe Dayanım Gerilimi** | **Uimp** | 2.5 kV |
| **Dielektrik Mukavemeti (Gövde-Kontak)** | | 2.500V AC |
| **Dielektrik Mukavemeti (Kontak-Kontak)** | | 1.500V AC |
| **İzolasyon Direnci** | | 10 MΩ (500 V DC) |
| **Çalışma Sıcaklığı** | | -15 / + 80 °C |
| **Kirlenme Derecesi** | | 3 |
| **Koruma Sınıfı** | | IP65 |
| **Kontak Malzemesi** | | AgNi |
| **Kablo Bağlantı Kesiti** | | 1.5-2.5 mm2 |
| **Sıkma Kuvveti** | | 1.5Nm |
| **Kısa devre kesme kapasitesi** | **Ics** | 1kA |
| **Seri** | | PA Serisi |
| **Göz Sayısı** | | 3 Gözlü |
| **İçerik** | | B202E + EPREU1M + Körtapa |
| **Özellikler** | TS EN 81-20 Standardına uyumlu | |
| | Ø22 mm çaplı butonlara uygun | |
| | ABS katkılı malzeme sayesinde estetik görünüm | |
| | ergonomik kullanım ve yüksek darbe mukavemeti | |
| | Koruma sınıfı yüksek gövde ve etanj butonlar sayesinde çevre şartlarına maksimum dayanım | |
| | Oklu etiketler sayesinde yön tespit kolaylığı | |

| | |
|---|---|
| | Montaj kolaylığı |
| | Tehlike anında kolay kullanım acil stop butonu |
| **Standartlar / Belgeler** | TS EN 60947-5-1 UL 508 VDE 0660 |
| |  |

PA3E40P1

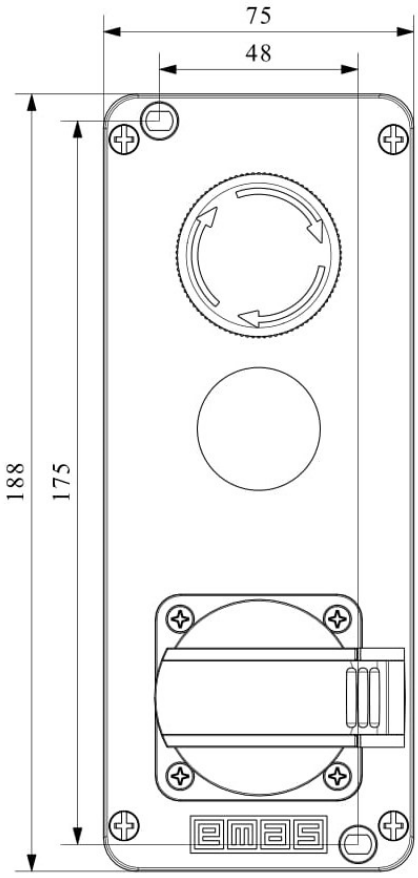


Devre Şeması

