

MN1PUM1		
Ürün		Plastik Mini Switch
Seri		MN1 Serisi
Uç Elemanı Malzemesi		Metal
Duyar Blok		İnce Pimli
Kontak		1CO
Kontak Akımı	**Ie**	6 A (250V AC)
Kullanım Kategorisi		AC15
Mekanik Ömür (Min Adet)		500000
Elektriksel Ömür (Min Adet)		100000
Çalışma Sıklığı (Açma Kapama/Saat)		Mek. 3000 Elk. 1200
Yalıtım Gerilimi (Ui)		660V
Darbe Dayanım Gerilimi (Uimp)		2.5 kV
Dielektrik Mukavemeti (Gövde-Kontak)		1.890V AC
Dielektrik Mukavemeti (Kontak-Kontak)		1.890V AC
İzolasyon Direnci		10 MΩ min. (500V DC)
Çalışma Sıcaklığı		-25 / +80 °C
Kirlenme Derecesi		3
Koruma Sınıfı		IP20 (IP40 Koruma Kapaklı)
Kontak Malzemesi		AgNi
Kablo Bağlantı Kesiti		1-2.5 mm²
Sıkma Kuvveti		1,5 Nm
Kısa devre kesme kapasitesi (Ics)		1 kA
Özellikler	V0 hammadde	
	Farklı duyar blok seçenekleri	
Standartlar / Belgeler	TS EN 60947-5-1	

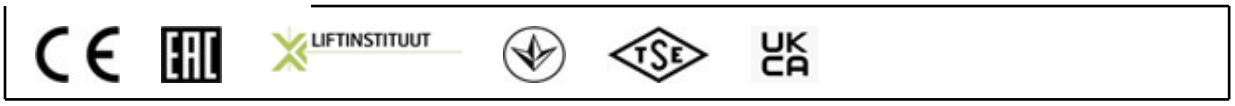
LIFTINSTITUUT
UK
CA

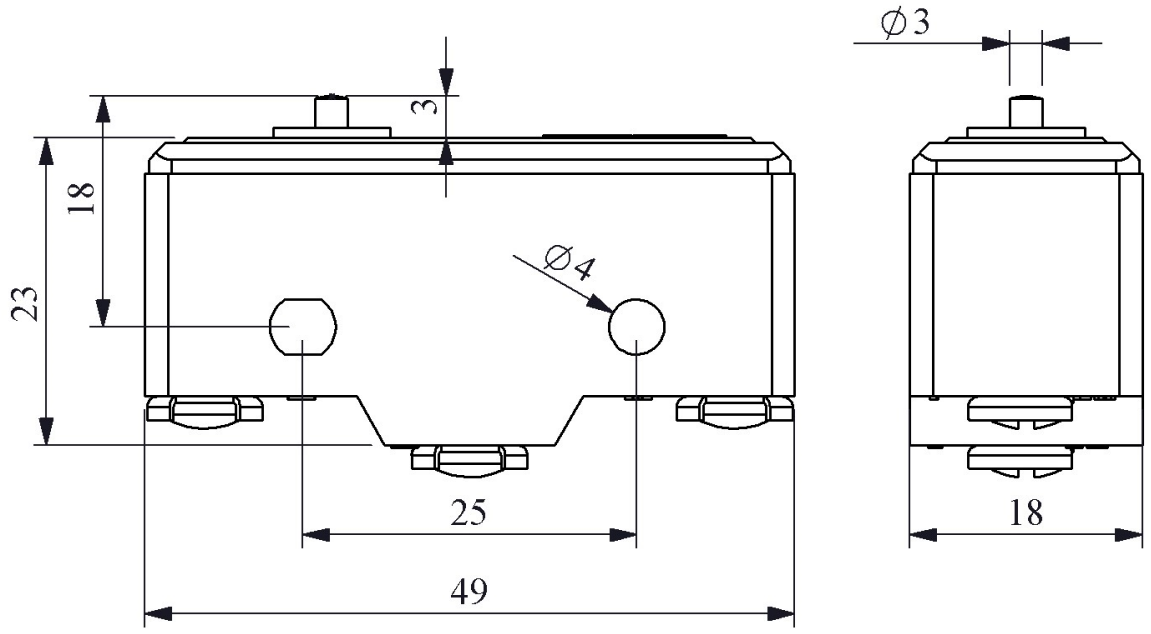

Devre Şeması

