



L52K25HUM111		
Ürün		Sınır Şalter
Seri		L52 Metal Gövde
Uç Elemanı Malzemesi		Metal
Duyar Blok		İp Gerdirmeli Emniyet Sivici
Kontak Hareketi		Yavaş Hareketli
Kontak		1NO+2NC
Kontak Akımı (Ie)		3 A (240V AC)
Kullanım Kategorisi		AC15
Mekanik Ömür (Min Adet)		10000000
Elektriksel Ömür (Min Adet)		1000000
Çalışma Sıklığı (Açma Kapama/Saat)		Mek. 3000 Elk. 1800
Yalıtım Gerilimi (Ui)		300 V
Darbe Dayanım Gerilimi (Uimp)		2.5 kV
Dielektrik Mukavemeti (Gövde-Kontak)		1.890V AC
Dielektrik Mukavemeti (Kontak-Kontak)		1.890V AC
İzolasyon Direnci		10 MΩ (500 V DC)
Çalışma Sıcaklığı		-25 / + 80 °C
Kirlenme Derecesi		3
Koruma Sınıfı		IP65
Kontak Malzemesi		AgNi
Kablo Bağlantı Kesiti		1-2.5 mm2
Sıkma Kuvveti		1.5Nm
Kısa devre kesme kapasitesi (Ics)		1 kA
Özellikler	Metal gövde ve kapak	
	1 kablo girişi PG13,5 veya M20x1,5 opsiyonlu rakora uygun	

	Değiştirilebilen kontak blok
	Farklı duyar blok seçenekleri
Standartlar / Belgeler	TS EN 60947-5-1 UL 508 VDE 0660
	

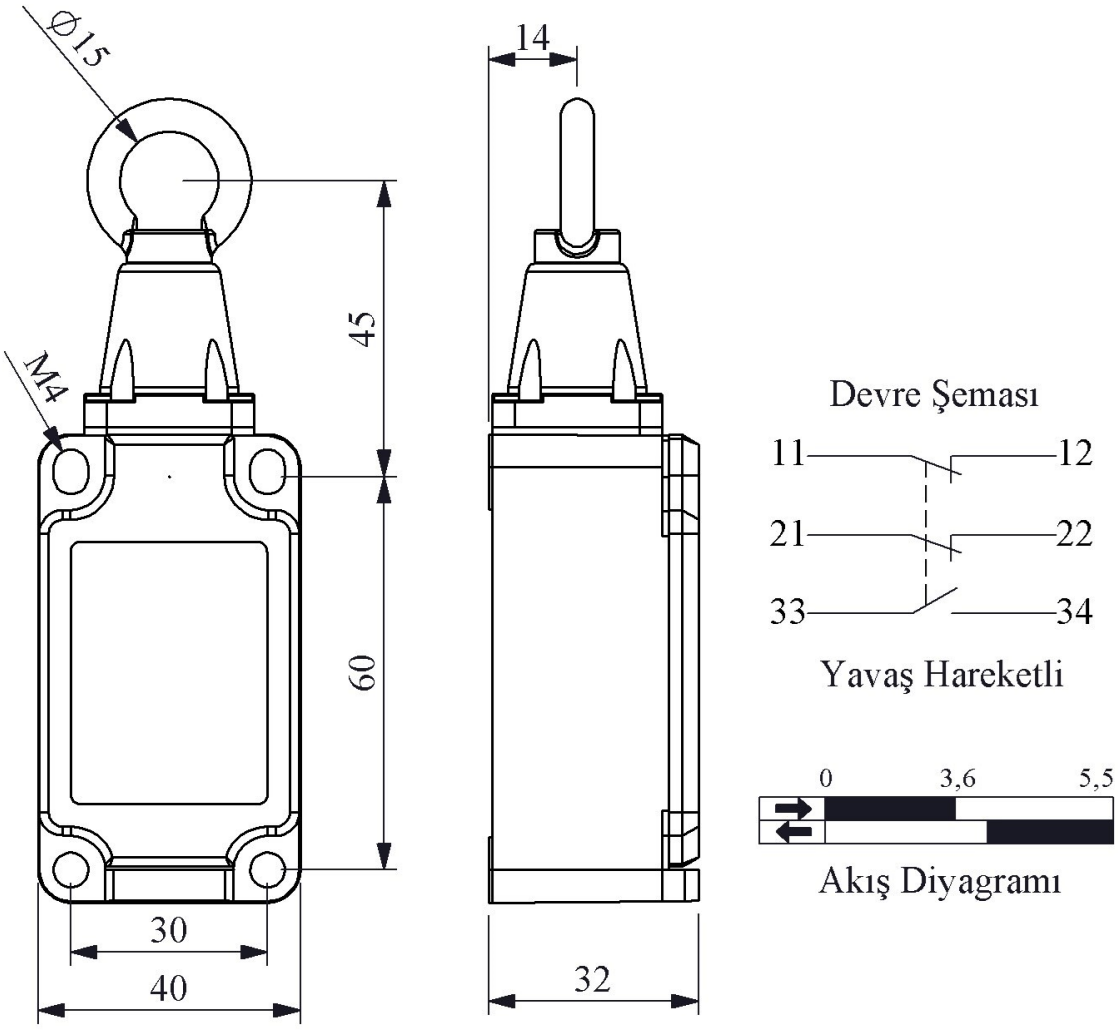
Ø15
M4
45
60
30
40
14
32
Devre Şeması
11
12
21
22
33
34
Yavaş Hareketli
0
3,6
5,5
Akış Diyagramı