



| L22M13MUM331 | |
|---|---|
| **Ürün** | Sınır Şalter |
| **Seri** | L22 Plastik Gövde |
| **Uç Elemanı Ölçüsü** | 11 mm |
| **Uç Elemanı Malzemesi** | Metal |
| **Duyar Blok** | Makaralı Pim |
| **Kontak Hareketi** | Ani Hareketli |
| **Kontak** | 1NO+1NC |
| **Kontak Akımı (Ie)** | 3 A (240V AC) |
| **Kullanım Kategorisi** | AC15 |
| **Mekanik Ömür (Min Adet)** | 10000000 |
| **Elektriksel Ömür (Min Adet)** | 1000000 |
| **Çalışma Sıklığı (Açma Kapama/Saat)** | Mek. 3000 Elk. 1800 |
| **Yalıtım Gerilimi (Ui)** | 300V |
| **Darbe Dayanım Gerilimi (Uimp)** | 2.5 kV |
| **Dielektrik Mukavemeti (Gövde-Kontak)** | 2.500V AC |
| **Dielektrik Mukavemeti (Kontak-Kontak)** | 1.500V AC |
| **İzolasyon Direnci** | 10 MΩ (500 V DC) |
| **Çalışma Sıcaklığı** | -25 / + 80 °C |
| **Kirlenme Derecesi** | 3 |
| **Koruma Sınıfı** | IP65 |
| **Kontak Malzemesi** | AgNi |
| **Kablo Bağlantı Kesiti** | 1-2.5 mm2 |
| **Sıkma Kuvveti** | 1.5Nm |
| **Kısa devre kesme kapasitesi (Ics)** | 1 kA |
| **İmal Tarihi** | 30.05.2022 00:00:00 |

| | |
|---|---|
| **Özellikler** | Plastik gövde ve kapak |
| | 2 kablo girişi PG11 veya M20x1,5 opsiyonlu rakora uygun |
| | Değiştirilebilen kontak blok |
| | Farklı duyar blok seçenekleri |
| **Standartlar / Belgeler** | TS EN 60947-5-1 UL 508 VDE 0660 |
| CE UKCA | |

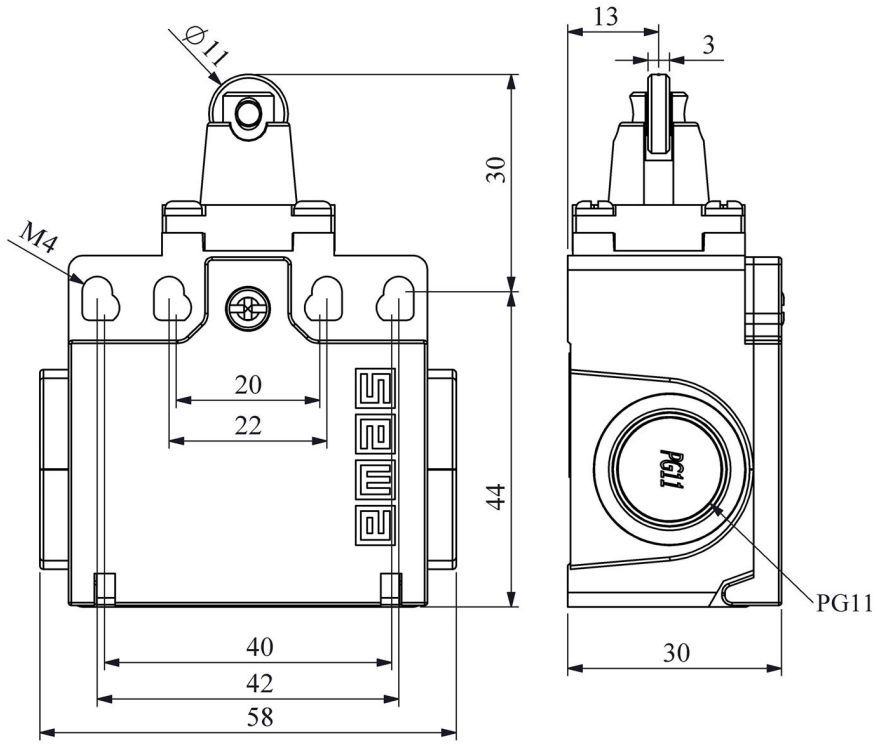


Devre Şeması

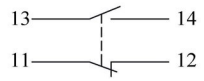


Ani Hareketli




Akış Diyagramı