IT120G220Z		
Ampul Tipi		LED
Çalışma Frekansı		50 Hz
Çalışma Gerilimi		220V AC
Ürün		LED Tepe Lambası 120mm
Renk		Yeşil
Yalıtım Gerilimi	**Ui**	300V
Dielektrik Mukavemeti (Gövde-Kontak)		1500V
Çalışma Sıcaklığı		-25 °C /+55 °C
Koruma Sınıfı		IP65
Kablo Bağlantı Kesiti		Kablo 0,50 mm2
İmal Tarihi		
Seri		IT Serisi
Buzzer		Buzzerlı
Elektriksel Ömür	**Min Saat**	20000
Özellikler	Yanmaz plastik gövde	
	Polikarbonat lens, TabanaVe duvara montaj eidlebilir	
	IP67 koruma derecesi, Su, tozVe UV ışınlarından etkilenmez	
	Hareketli mekanik parçalar içermemesi nedeniylr yıpranmaya karşı dayanıklı	
	Uzun ömürlü, 8 farklı çalışma modu	

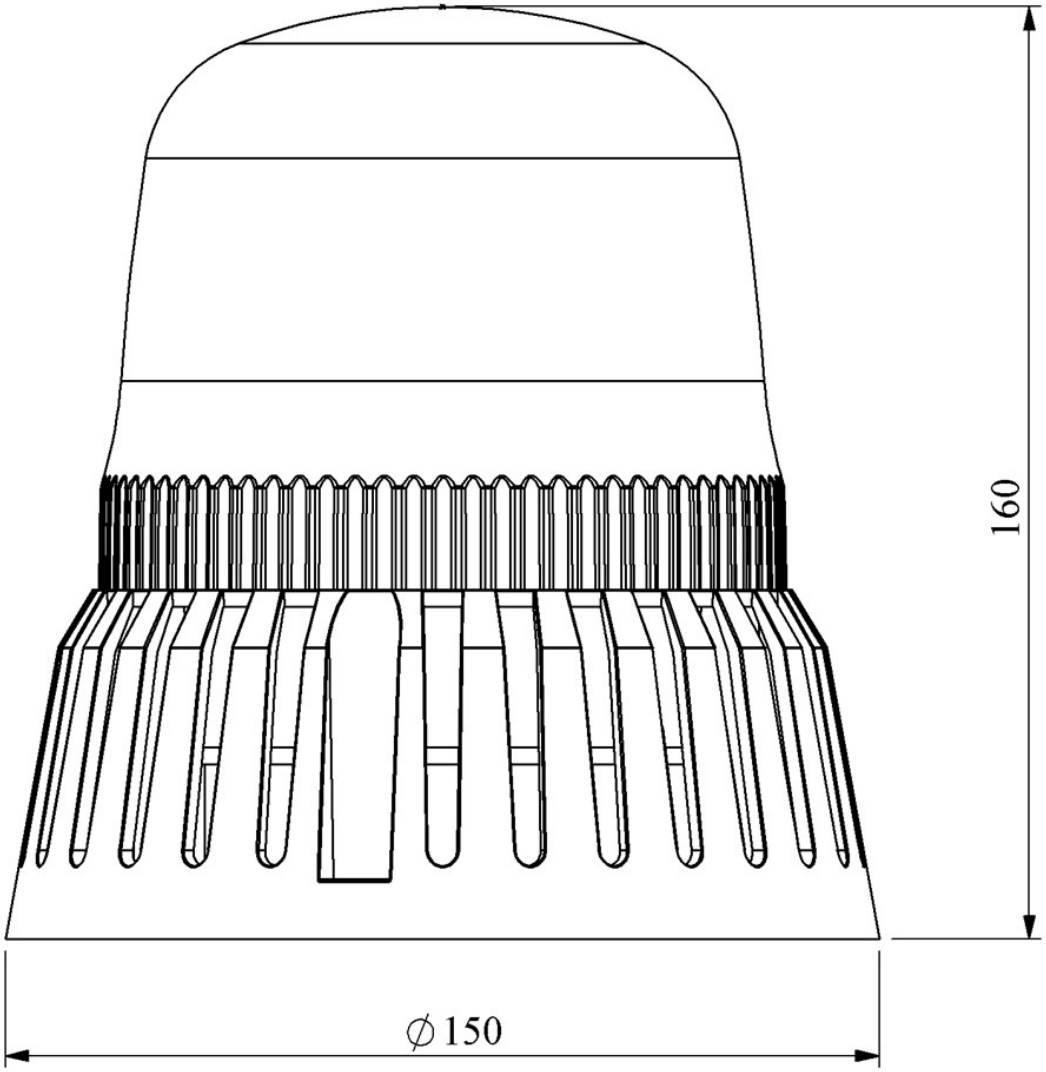
160
∅150

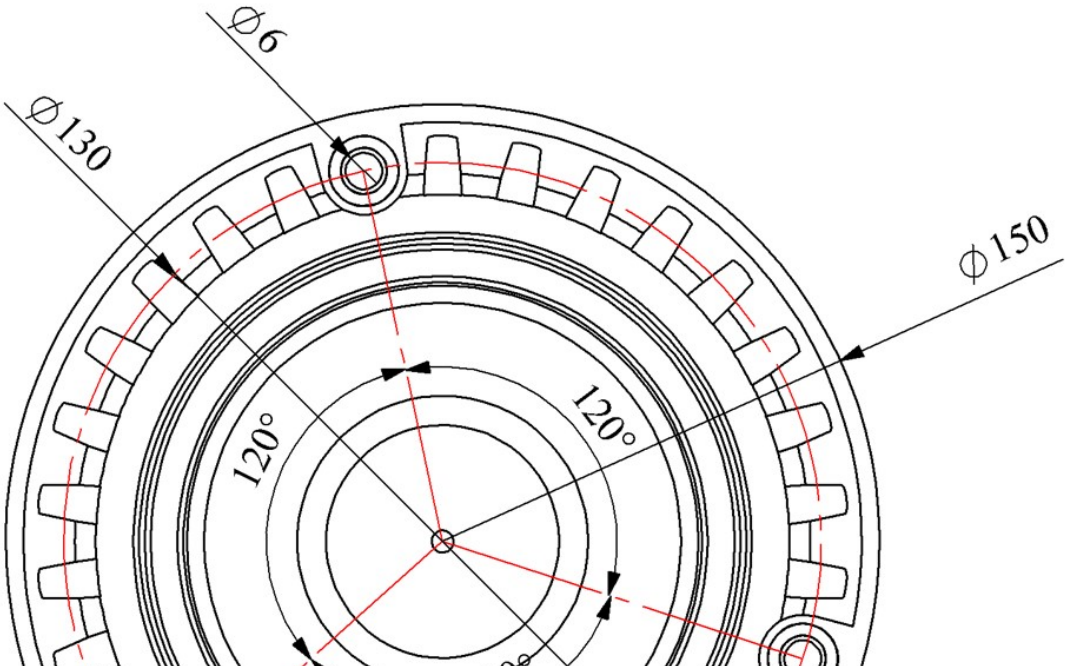
∅6
∅130
∅150
120°
120°

Spire.XLS

Free version is limited to 5 sheets per workbook and 200 rows per sheet. This limition is enforced during reading or writing XLS or PDF files. When converting Excel files to PDF files, you can only get the first 3 pages of PDF file.

Upgrade to Commercial Edition of Spire.XLS