

HPMR10K2		
Çalışma Gerilimi		24V DC
Ürün		Potansiyometre
Tip		Dijital Göstergeli
Çap		30 mm
Çalışma Sıcaklığı		-15 / + 70 °C
Koruma Sınıfı		IP65
Kablo Bağlantı Kesiti		1.5-2.5 mm²
Sıkma Kuvveti		1,5 Nm
Maksimum Akım		12,20 mA
Maksimum Güç		1,5 W (70ºC)
Direnç Değeri		10 kΩ
İmal Tarihi		
Seri		H Serisi Plastik
Özellikler	Hassas Ayarlanabilir	
	Uzun Ömür	
	Yüksek Güç Kapasitesi, Dijital Göstergeli	

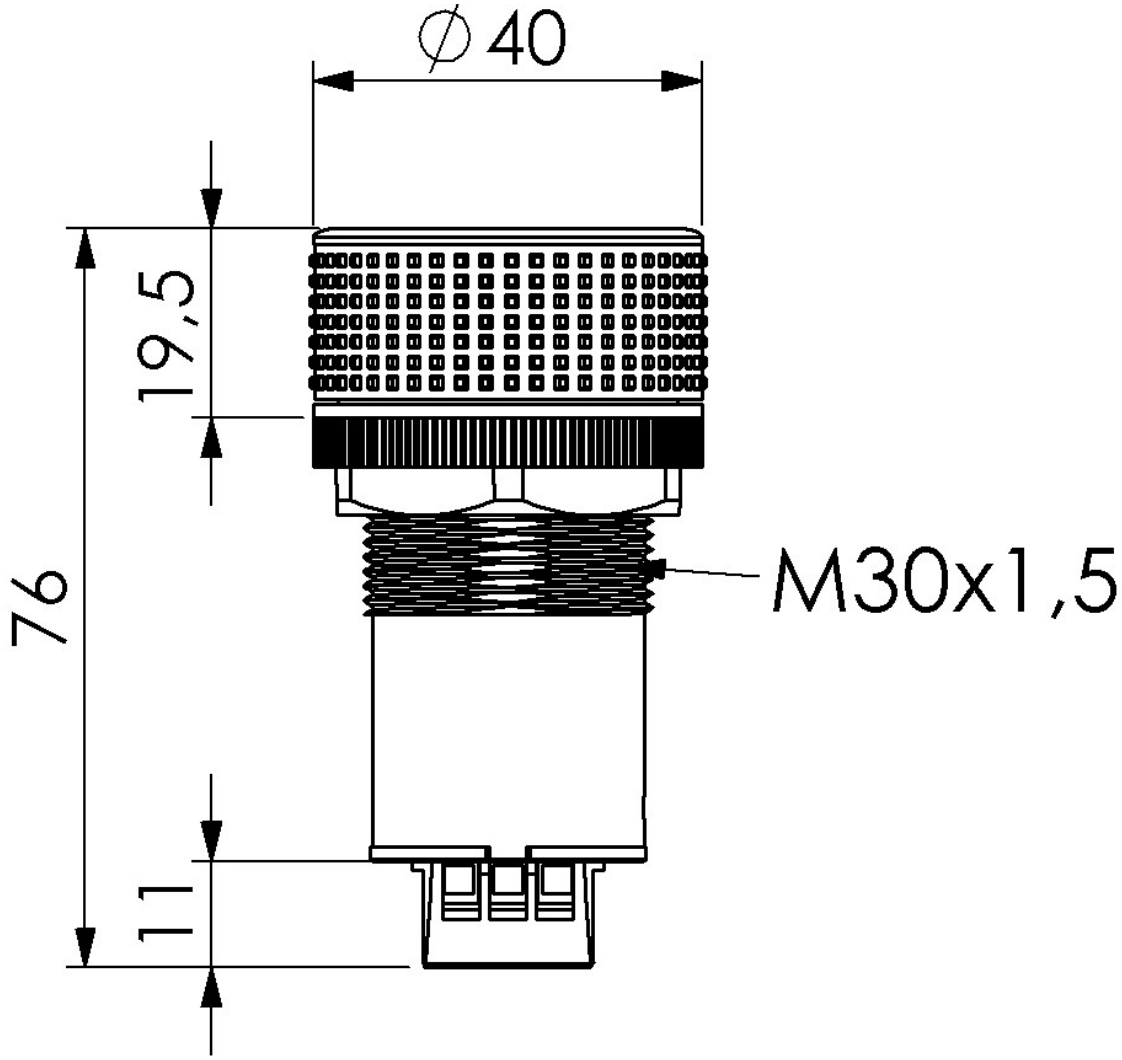
∅ 40
19,5
76
11
M30x1,5