HPMR02K2

Çalışma Gerilimi	24V DC
Ürün	Potansiyometre
Tip	Dijital Göstergeli
Çap	30 mm
Çalışma Sıcaklığı	-15 / + 70 °C
Koruma Sınıfı	IP65
Kablo Bağlantı Kesiti	1.5-2.5 mm²
Sıkma Kuvveti	1,5 Nm
Maksimum Akım	27,40 mA
Maksimum Güç	1,5 W (70ºC)
Direnç Değeri	2 kΩ
İmal Tarihi	
Seri	H Serisi Plastik
Özellikler	Hassas Ayarlanabilir
	Uzun Ömür
	Yüksek Güç Kapasitesi, Dijital Göstergeli

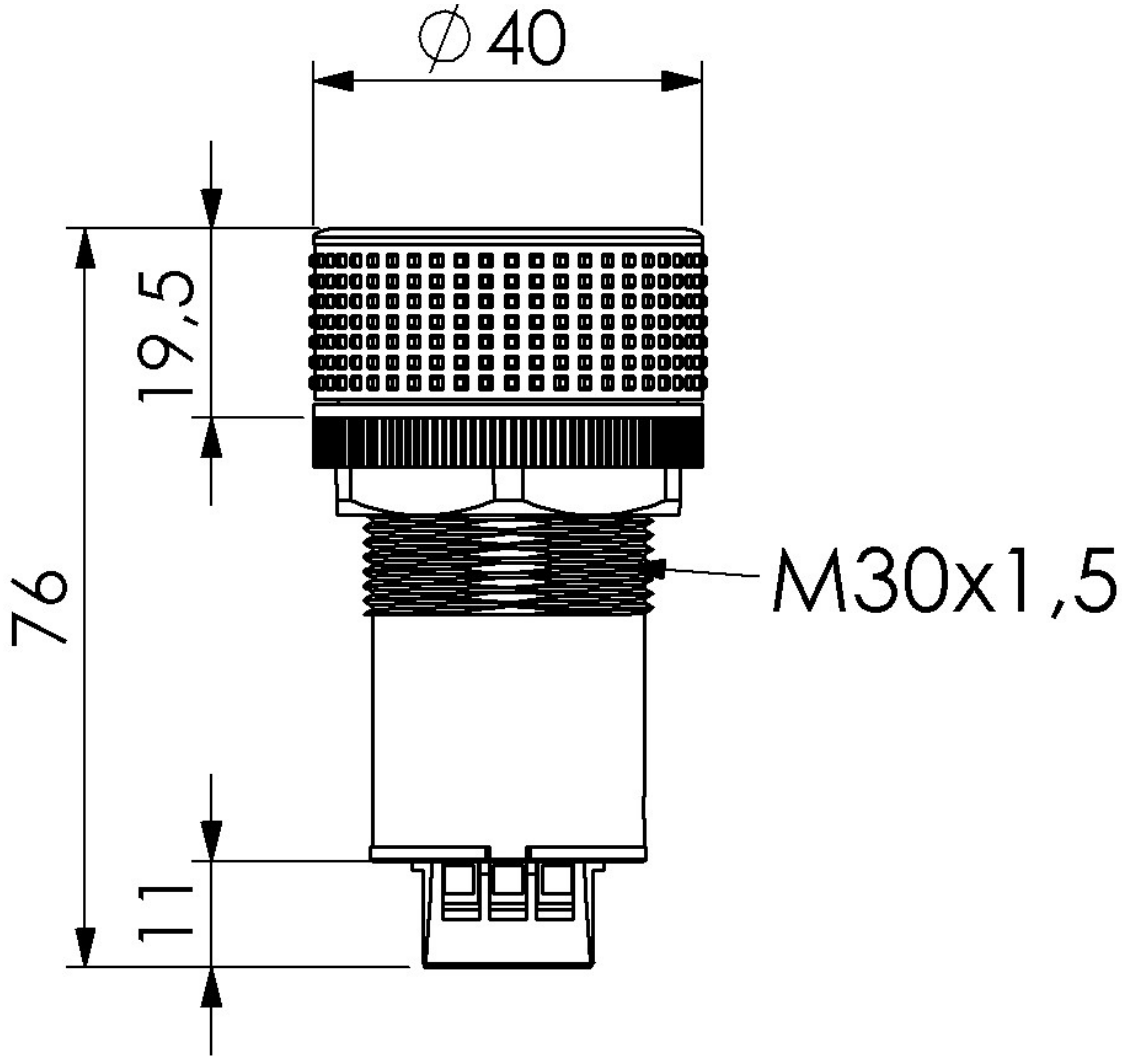
∅ 40
19,5
76
11
M30x1,5