



HKP015015ZDA

Ürün		Plastik Aksesuar
Özellik		İç Bağlantı
Çalışma Sıcaklığı		-25 / + 80 °C
Seri		HKP Serisi
Ölçü		15x15mm
Özellikler	Sessiz	
	Dayanıklı	
	Montajı kolay	

CE

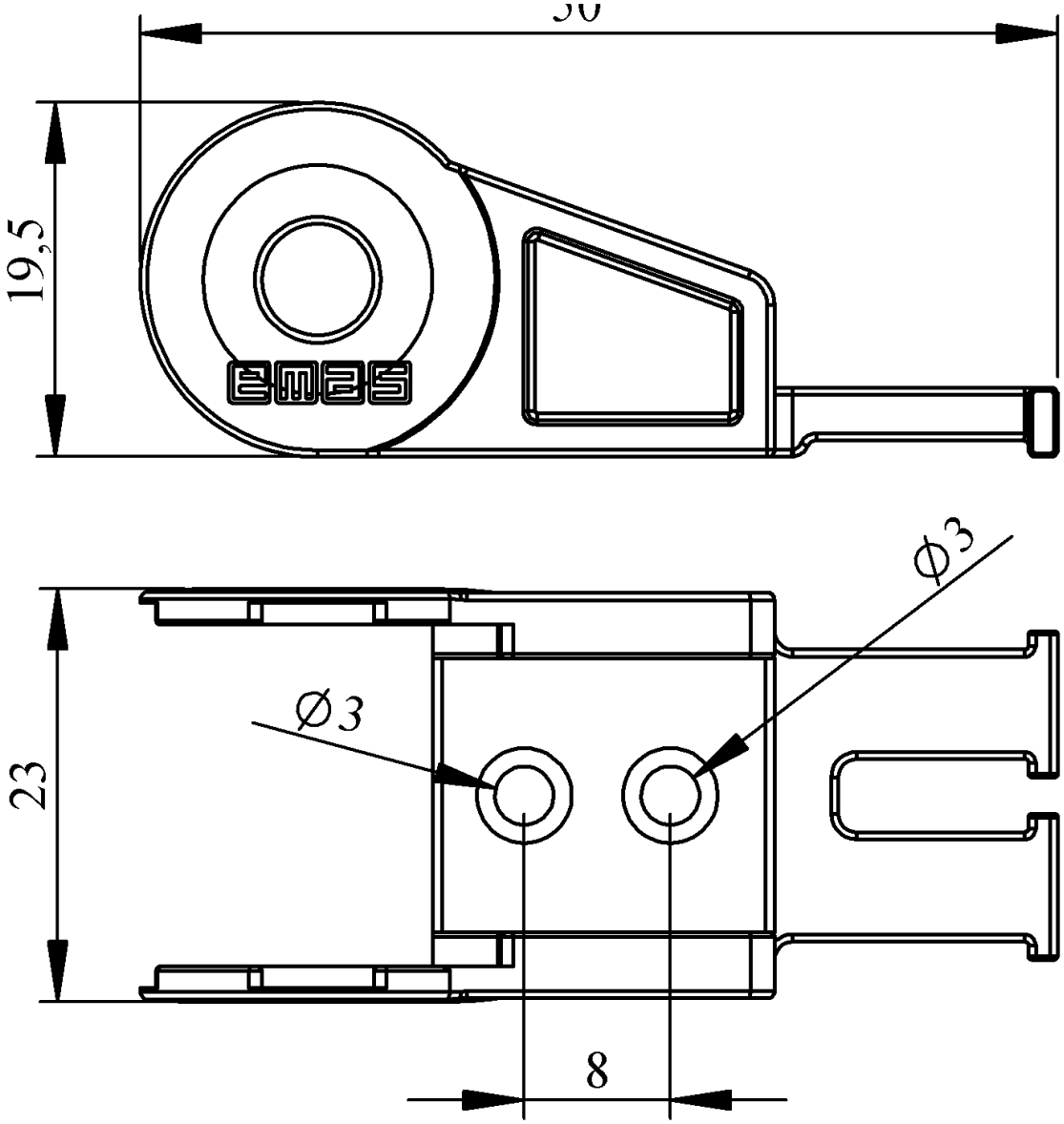
30
19,5
emas
Ø3
Ø3
23
8