H0M0XM		
Çalışma Akımı		5-15 mA
Çalışma Frekansı		50 Hz
Çalışma Gerilimi		100-230V AC
Ürün		Sinyal
Renk		Mavi
Işık		LED'li
Çap		30 mm
Güç Tüketimi		<4 VA
Yalıtım Gerilimi	**Ui**	300V
Çalışma Sıcaklığı		-15 / + 70 °C
Kirlenme Derecesi		3
Koruma Sınıfı		IP50
Kablo Bağlantı Kesiti		1.5-2.5 mm²
Sıkma Kuvveti		1,5 Nm
İmal Tarihi		
Seri		H Serisi Plastik
Elektriksel Ömür	**Min Saat**	10000
Özellikler	Maksimum güvenlik için parmak koruma	
	Darbe dayanıklı polikarbonat buton lensi	
	Alev almayan V0 PA6.6 kontak bloklar	
	İstenildiğinde çeşitli ışıklı kontak blokların uygunluğu	
	Adaptöre kontak blokların takılmasında alete ihtiyaç olmaması	
	Led ışıkla, minimum ısınma maksimum ömür	
	Arka arkaya 2 kontak blok takılabilir	
	Farklı dillerde ve özel işaretli çeşitli markalama etiketleri	
	Tüm uygulamalara cevap verecek ürün çeşitliliği.	
Standartlar / Belgeler	TS EN 60947-5-1	

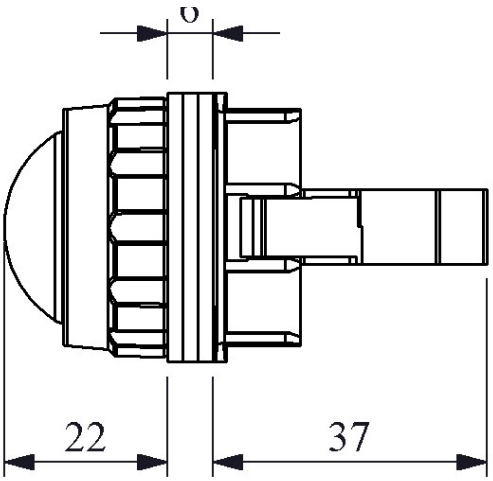

Montaj Ölçüsü Ø30.3 ±0.2 mm

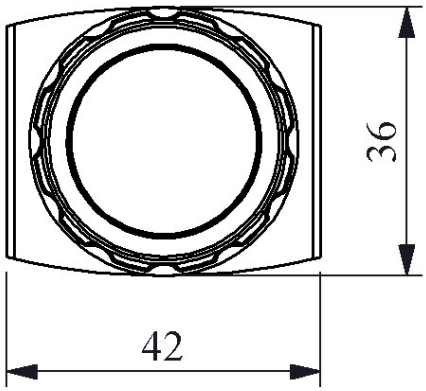

Devre Şeması

