



EPREU1M		
Çalışma Akımı		16A
Ürün		Pano Tipi
Tip		Pano Tipi Priz
Özellik		Schuko
Kontak		2P+E
Renk		Mavi
Kullanım Kategorisi		AC15
Mekanik Ömür	**Min Adet**	≥ 5.000
Elektriksel Ömür	**Min Adet**	≥ 1.000
Çalışma Sıklığı	**Açma Kapama/Saat**	Mek.240 Elk.120
Yalıtım Gerilimi	**Ui**	690V
Darbe Dayanım Gerilimi	**Uimp**	2 kV
Dielektrik Mukavemeti (Gövde-Kontak)		1890V AC
Dielektrik Mukavemeti (Kontak-Kontak)		2000V AC
İzolasyon Direnci		10 MΩ MİN. (500 V DC)
Çalışma Sıcaklığı		-40 / +125 °C
Kirlenme Derecesi		2
Koruma Sınıfı		IP20
İmal Tarihi		
Seri		EPR Serisi
Özellikler	Geniş ürün yelpazesi	
	Düşmeyen vida ile kolay montaj	
Standartlar / Belgeler	TS IEC 60884-1-A1+A2	

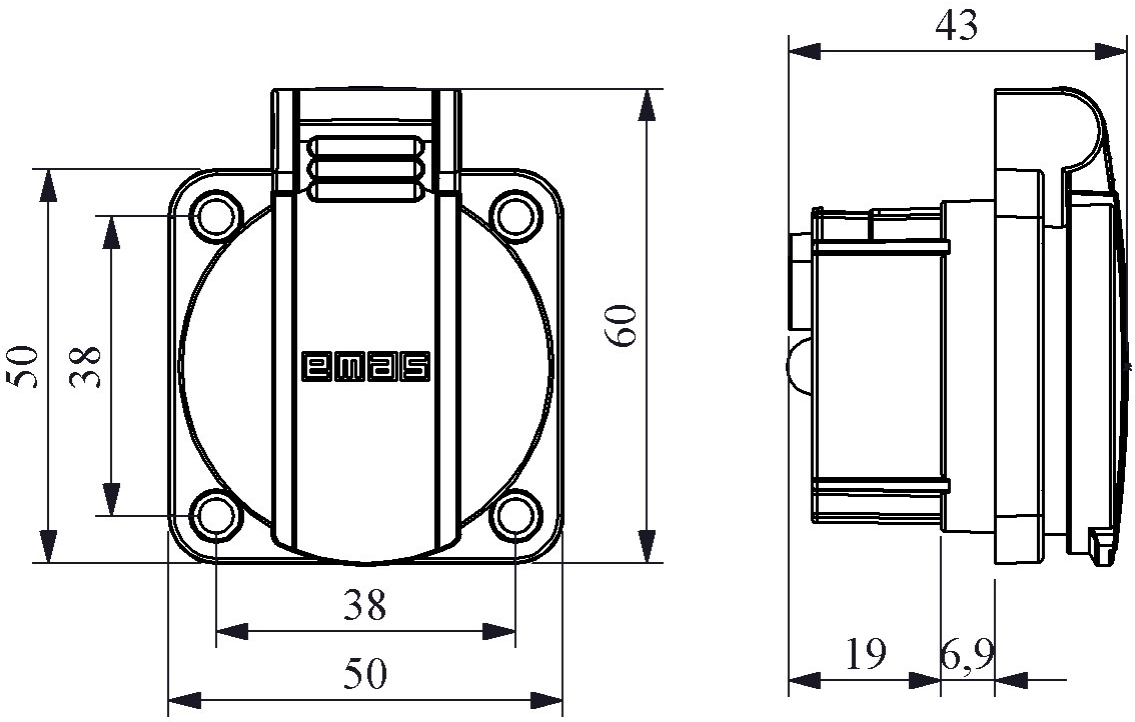
43
50
38
60
38
50
19
6,9