EBP24FM42		
Çalışma Akımı		16A
Ürün		Çok Kontaklı
Tip		Makine Tipi Fiş
Kontak		24 Kontak
Mekanik Ömür	**Min Adet**	≥ 500
Elektriksel Ömür	**Min Adet**	≥ 100
Çalışma Sıklığı	**Açma Kapama/Saat**	Mek.240 Elk.120
Yalıtım Gerilimi	**Ui**	690V
Darbe Dayanım Gerilimi	**Uimp**	6 kV
Dielektrik Mukavemeti (Gövde-Kontak)		1890V AC
Dielektrik Mukavemeti (Kontak-Kontak)		3000V AC
İzolasyon Direnci		10 MΩ MİN. (500 V DC)
Çalışma Sıcaklığı		-40 / +125 °C
Kirlenme Derecesi		2
Koruma Sınıfı		IP65
Gövde Malzemesi		Plastik
İmal Tarihi		11.07.1905 00:00:00
Seri		EBP Serisi
Giriş		Alttan Girişli
Kilitleme		2 Mandallı
Özellikler	Geniş ürün yelpazesi	
	Düşmeyen vida ile kolay montaj	
Standartlar / Belgeler	TS EN 61984	

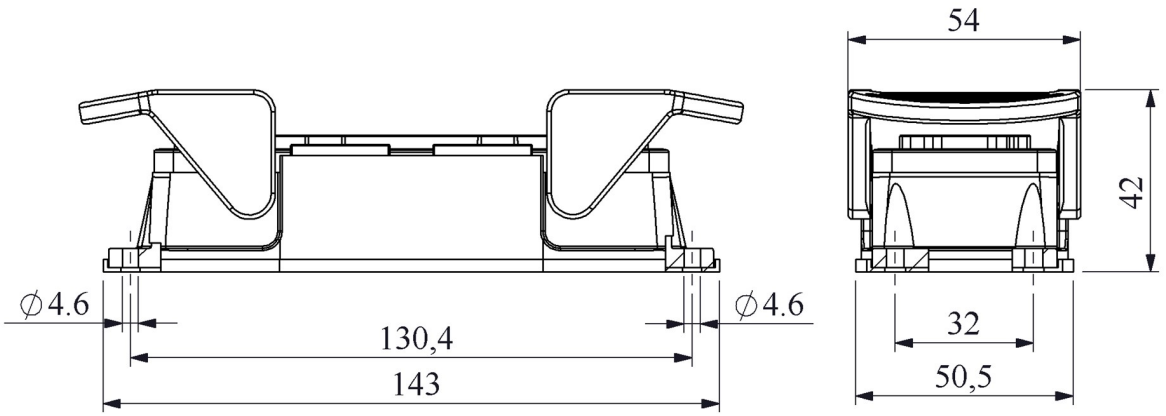
54
42
∅4.6
∅4.6
130,4
143
32
50,5