

EBP05PE41		
Çalışma Akımı		10A
Ürün		Çok Kontaklı
Tip		Eğik Tip Priz
Kontak		5 Kontak
Kullanım Kategorisi		AC15
Mekanik Ömür	**Min Adet**	≥ 500
Elektriksel Ömür	**Min Adet**	≥ 100
Çalışma Sıklığı	**Açma Kapama/Saat**	Mek.240 Elk.120
Yalıtım Gerilimi	**Ui**	690V
Darbe Dayanım Gerilimi	**Uimp**	6 kV
Dielektrik Mukavemeti (Gövde-Kontak)		1890V AC
Dielektrik Mukavemeti (Kontak-Kontak)		3000V AC
İzolasyon Direnci		10 MΩ MİN. (500 V DC)
Çalışma Sıcaklığı		-40 / +125 °C
Kirlenme Derecesi		1
Koruma Sınıfı		IP65
Gövde Malzemesi		Plastik
İmal Tarihi		
Seri		EBP Serisi
Giriş		Alttan Girişli
Kilitleme		1 Mandallı
Özellikler	Geniş ürün yelpazesi	
	Düşmeyen vida ile kolay montaj	
Standartlar / Belgeler	TS EN 61984	

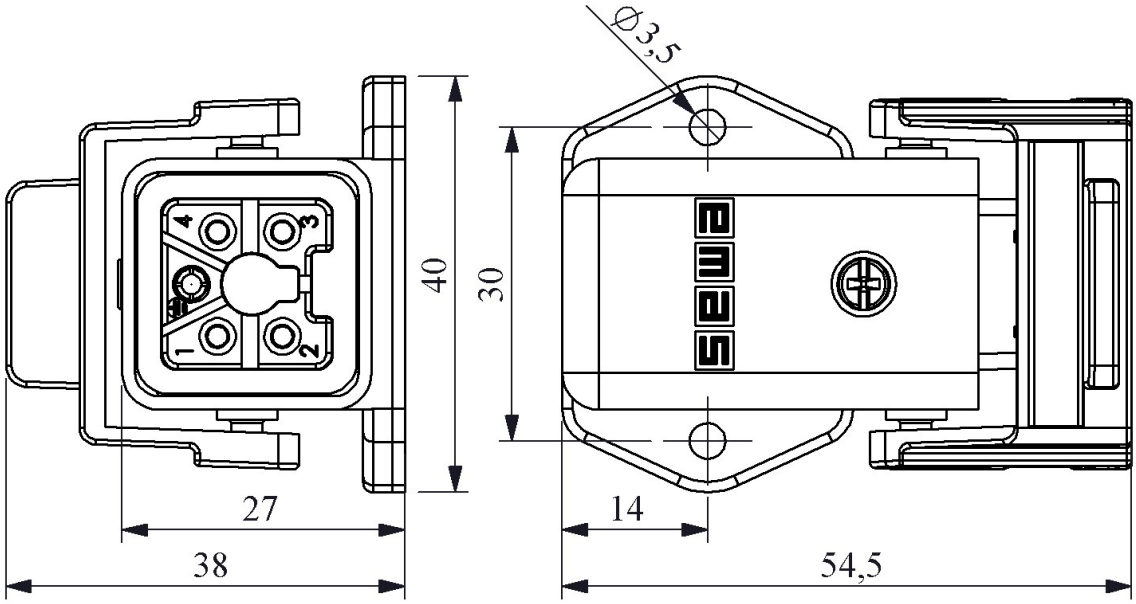

Kontak Sayısı: 4P+E