| | | |
|---|---|---|
| **D100YDK** | | |
| **Ürün** | | Buton |
| **Model** | | Yaylı |
| **Tip** | | Düz |
| **Kontak** | | 1NO |
| **Renk** | | Kırmızı |
| **Çap** | | 16 mm |
| **Kafa Şekli** | | Yuvarlak |
| **Kontak Akımı** | **Ie** | 1,5 A (240V AC) |
| **Kullanım Kategorisi** | | AC 15 |
| **Mekanik Ömür** | **Min Adet** | 500000 |
| **Elektriksel Ömür** | **Min Adet** | 100000 |
| **Çalışma Sıklığı** | **Açma Kapama/Saat** | Mek. 3000 Elk. 1200 |
| **Yalıtım Gerilimi** | **Ui** | 250V |
| **Darbe Dayanım Gerilimi** | **Uimp** | 2.5 kV |
| **Dielektrik Mukavemeti (Gövde-Kontak)** | | 2.500V AC |
| **Dielektrik Mukavemeti (Kontak-Kontak)** | | 1.500V AC |
| **İzolasyon Direnci** | | 10 MΩ min. (500V DC) |
| **Çalışma Sıcaklığı** | | -15 / + 80 °C |
| **Kirlenme Derecesi** | | 3 |
| **Koruma Sınıfı** | | IP50 |
| **Kontak Malzemesi** | | AgNi |
| **Kablo Bağlantı Kesiti** | | Terminal 2,8x0,5 |
| **Kısa devre kesme kapasitesi** | **Ics** | 1 kA |
| **İmal Tarihi** | | |
| **Seri** | | D Serisi Plastik |
| **Özellikler** | Dar alanlarda kullanım kolaylığı | |
| | Darbe dayanıklı polikarbonat buton lensi | |
| | Alev almayan V0 PA6.6 kontak bloklar | |
| | İstenildiğinde çeşitli ışıklı kontak blokların uygunluğu | |

| | |
|---|---|
| | Adaptöre kontak blokların takılmasında alete ihtiyaç olmaması |
| | Led ışıkla, minimum ısınma maksimum ömür |
| | Tüm uygulamalara cevap verecek ürün çeşitliliği |
| **Standartlar / Belgeler** | IEC 60947-5-1 TS EN 60947-5-1 UL 508 VDE 0660 |
| |  |

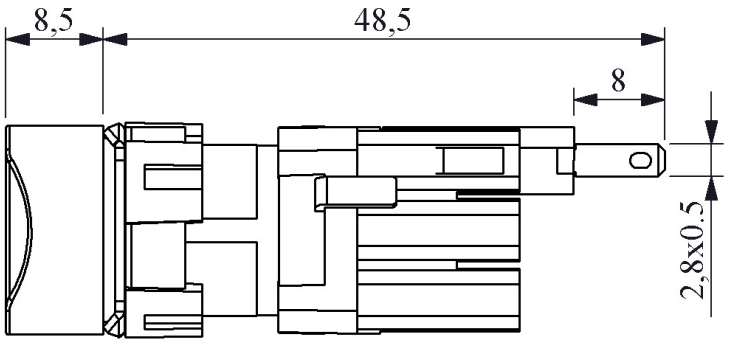


Montaj Ölçüsü Ø16.3 ±0.2 mm

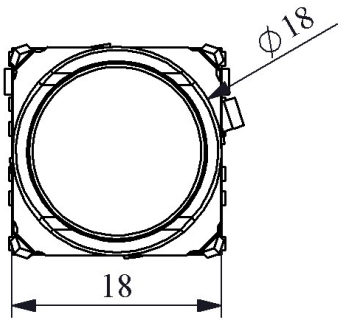


Devre Şeması

