

D090KXY		
Çalışma Akımı		10-20 mA (12-24V AC/DC)
Çalışma Frekansı		50 Hz
Çalışma Gerilimi		12-30V AC/DC
Ürün		Sinyal
Renk		Yeşil
Işık		LED'li
Çap		16 mm
Kafa Şekli		Kare
Güç Tüketimi		0.6 W
Yalıtım Gerilimi	**Ui**	300V
Çalışma Sıcaklığı		-15 / + 70 °C
Kirlenme Derecesi		3
Koruma Sınıfı		IP50
Kablo Bağlantı Kesiti		Terminal 2,8x0,5
İmal Tarihi		
Seri		D Serisi Plastik
Elektriksel Ömür	**Min Saat**	10000
Özellikler	Dar alanlarda kullanım kolaylığı	
	Darbe dayanıklı polikarbonat buton lensi	
	Alev almayan V0 PA6.6 kontak bloklar	
	İstenildiğinde çeşitli ışıklı kontak blokların uygunluğu	
	Adaptöre kontak blokların takılmasında alete ihtiyaç olmaması	
	Led ışıkla, minimum ısınma maksimum ömür	
	Tüm uygulamalara cevap verecek ürün çeşitliliği	
Standartlar / Belgeler	TS EN 60947-5-1	

8.5 45.5

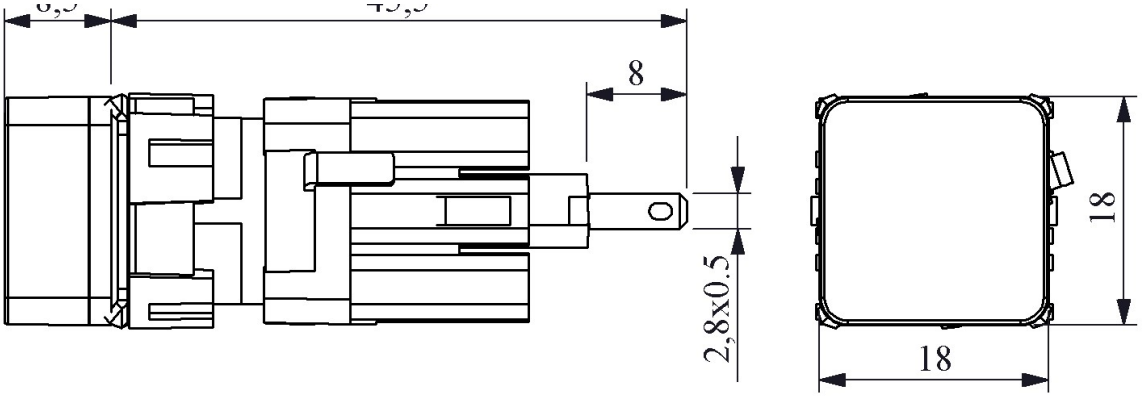

Montaj Ölçüsü Ø16.3 ±0.2 mm

Devre Şeması

