| | | |
|---|---|---|
| **CM1Y0DY** | | |
| **Çalışma Akımı** | | 5-15 mA |
| **Çalışma Frekansı** | | 50 Hz |
| **Çalışma Gerilimi** | | 100-230V AC |
| **Ürün** | | Buton |
| **Model** | | Yaylı |
| **Tip** | | Düz |
| **Kontak** | | 1NO |
| **Renk** | | Yeşil |
| **Işık** | | LED'li |
| **Çap** | | 22 mm |
| **Kontak Akımı** | **Ie** | 4 A (230V AC) |
| **Kullanım Kategorisi** | | AC 15 |
| **Güç Tüketimi** | | <4 VA |
| **Mekanik Ömür** | **Min Adet** | 500000 |
| **Elektriksel Ömür** | **Min Adet** | 100000 |
| **Çalışma Sıklığı** | **Açma Kapama/Saat** | Mek. 1200 Elk. 1200 |
| **Yalıtım Gerilimi** | **Ui** | 300V |
| **Darbe Dayanım Gerilimi** | **Uimp** | 2.5 kV |
| **Dielektrik Mukavemeti (Gövde-Kontak)** | | 2.500V AC |
| **Dielektrik Mukavemeti (Kontak-Kontak)** | | 1.500V AC |
| **İzolasyon Direnci** | | 10 MΩ min. (500V DC) |
| **Çalışma Sıcaklığı** | | -15 / + 65 °C |
| **Kirlenme Derecesi** | | 3 |
| **Koruma Sınıfı** | | IP65 |
| **Kontak Malzemesi** | | AgNi |
| **Kablo Bağlantı Kesiti** | | 1.5-2.5 mm2 |
| **Sıkma Kuvveti** | | 1,5 Nm |
| **Kısa devre kesme kapasitesi** | **Ics** | 1 kA |
| **İmal Tarihi** | | |

| | |
|---|---|
| **Seri** | CM Serisi Metal |
| **Özellikler** | Ağır koşullara dayanıklı metal yapı |
| | Korozyona karşı krom kaplama |
| | Maksimum güvenlik için parmak koruma |
| | Darbe dayanıklı polikarbonat buton lensi |
| | Alev almayan V0 PA6.6 kontak bloklar |
| | İstenildiğinde çeşitli ışıklı kontak blokların uygunluğu |
| | Kolaylıkla tek elle adaptörün sökülebilmesi |
| | Adaptöre kontak blokların takılmasında alete ihtiyaç olmaması |
| | Led ışıkla, minimum ısınma maksimum ömür |
| | Arka arkaya 2 kontak blok takılabilir |
| | Farklı dillerde ve özel işaretli çeşitli markalama etiketleri |
| | Üstün silikon conta tekniği ile IP65 koruma |
| | Tüm uygulamalara cevap verecek ürün çeşitliliği |
| **Standartlar / Belgeler** | IEC 60947-5-1 TS EN 60947-5-1 UL 508 VDE 0660 |

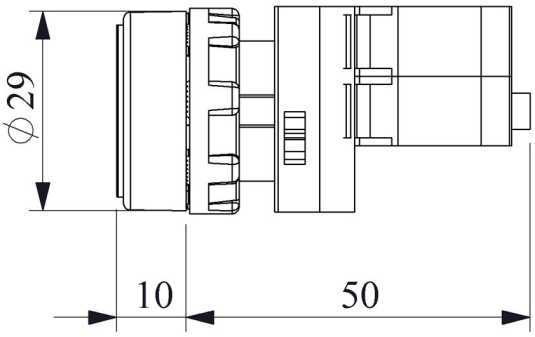


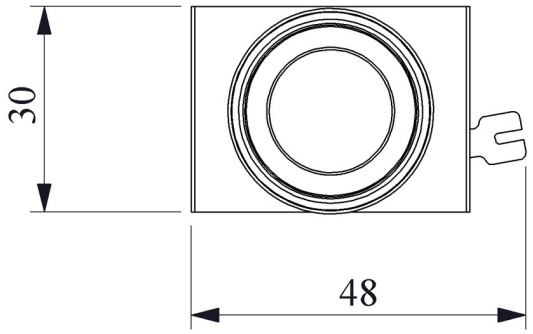


Montaj Ölçüsü Ø22.4 ±0.2 mm

Devre Şeması

