




| | | |
|---|---|---|
| **BS1021** | | |
| **Ürün** | | Buton Switch |
| **Seri** | | BS Serisi |
| **Hareket** | | Yavaş Hareketli |
| **Kontak** | | 1NO |
| **Kontak Akımı** | **Ie** | 6 A (250V AC) |
| **Kullanım Kategorisi** | | AC15 |
| **Mekanik Ömür (Min Adet)** | | 1000000 |
| **Elektriksel Ömür (Min Adet)** | | 100000 |
| **Çalışma Sıklığı (Açma Kapama/Saat)** | | Mek. 3000 Elk. 900 |
| **Yalıtım Gerilimi (Ui)** | | 690V |
| **Darbe Dayanım Gerilimi (Uimp)** | | 2.5 kV |
| **Dielektrik Mukavemeti (Gövde-Kontak)** | | 1.890V AC |
| **Dielektrik Mukavemeti (Kontak-Kontak)** | | 1.890V AC |
| **İzolasyon Direnci** | | 10 MΩ min. (500V DC) |
| **Çalışma Sıcaklığı** | | -25 / +80 °C |
| **Kirlenme Derecesi** | | 3 |
| **Koruma Sınıfı** | | IP40 |
| **Kontak Malzemesi** | | AgNi |
| **Kablo Bağlantı Kesiti** | | Terminal 6,3*0,8 mm |
| **Kısa devre kesme kapasitesi (Ics)** | | 1 kA |
| **Özellikler** | V0 hammadde | |
| | Ani veya yavaş hareketli kontak yapısı | |
| **Standartlar / Belgeler** | TS EN 60947-5-1 VDE 0660 | |

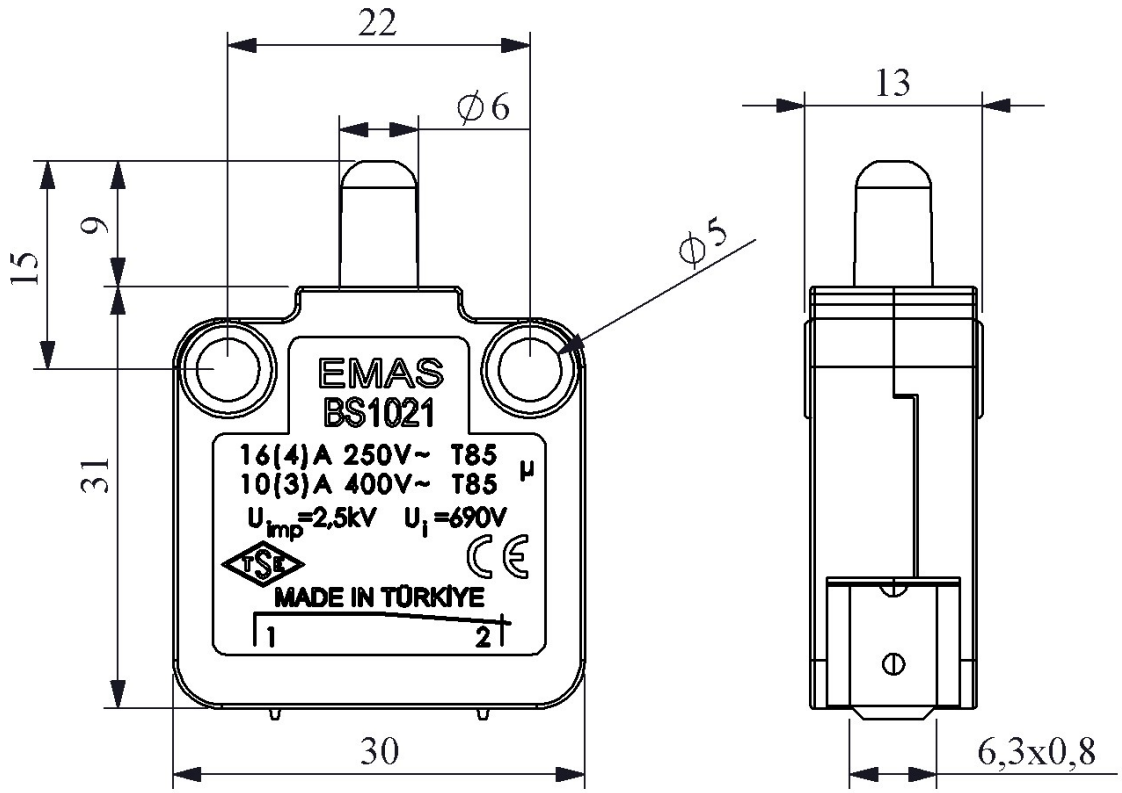


Devre Şeması

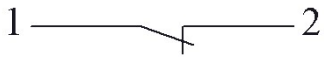


Yavaş Hareketli