



BS1011		
Ürün		Buton Switch
Seri		BS Serisi
Hareket		Ani Hareketli
Kontak		1NC
Kontak Akımı	**Ie**	6 A (250V AC)
Kullanım Kategorisi		AC15
Mekanik Ömür (Min Adet)		1000000
Elektriksel Ömür (Min Adet)		100000
Çalışma Sıklığı (Açma Kapama/Saat)		Mek. 3000 Elk. 900
Yalıtım Gerilimi (Ui)		690V
Darbe Dayanım Gerilimi (Uimp)		2.5 kV
Dielektrik Mukavemeti (Gövde-Kontak)		1.890V AC
Dielektrik Mukavemeti (Kontak-Kontak)		1.890V AC
İzolasyon Direnci		10 MΩ min. (500V DC)
Çalışma Sıcaklığı		-25 / +80 °C
Kirlenme Derecesi		3
Koruma Sınıfı		IP40
Kontak Malzemesi		AgNi
Kablo Bağlantı Kesiti		Terminal 6,3*0,8 mm
Kısa devre kesme kapasitesi (Ics)		1 kA
Özellikler	V0 hammadde	
	Ani veya yavaş hareketli kontak yapısı	
Standartlar / Belgeler	TS EN 60947-5-1 VDE 0660	

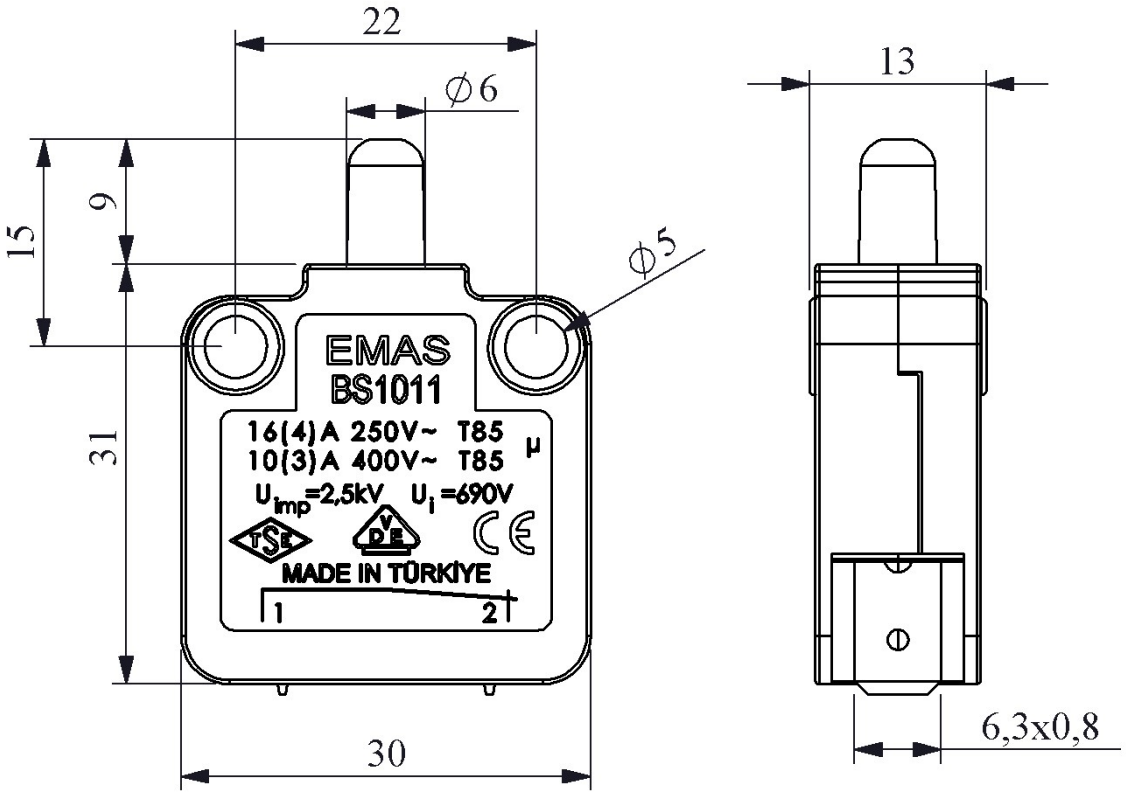

Devre Şeması

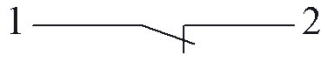

Ani Hareketli