B102HK		
Ürün		Buton
Model		Yaylı
Tip		Çıkık
Kontak		1NO+1NC
Renk		Kırmızı
Çap		22 mm
Kontak Akımı	**Ie**	4 A (250V AC)
Kullanım Kategorisi		AC 15
Mekanik Ömür	**Min Adet**	500000
Elektriksel Ömür	**Min Adet**	100000
Çalışma Sıklığı	**Açma Kapama/Saat**	Mek. 3000 Elk. 1200
Yalıtım Gerilimi	**Ui**	300V
Darbe Dayanım Gerilimi	**Uimp**	2.5 kV
Dielektrik Mukavemeti (Gövde-Kontak)		2.500V AC
Dielektrik Mukavemeti (Kontak-Kontak)		1.500V AC
İzolasyon Direnci		10 MΩ min. (500V DC)
Çalışma Sıcaklığı		-15 / + 80 °C
Kirlenme Derecesi		3
Koruma Sınıfı		IP50
Kontak Malzemesi		AgNi
Kablo Bağlantı Kesiti		1.5-2.5 mm²
Sıkma Kuvveti		1,5 Nm
Kısa devre kesme kapasitesi	**Ics**	1 kA
İmal Tarihi		
Seri		B Serisi Plastik
Özellikler	Maksimum güvenlik için parmak koruma	
	Darbe dayanıklı polikarbonat buton lensi	
	Alev almayan V0 PA6.6 kontak bloklar	
	İstenildiğinde çeşitli ışıklı kontak blokların uygunluğu	

	Adaptöre kontak blokların takılmasında alete ihtiyaç olmaması
	Led ışıkla, minimum ısınma maksimum ömür
	Arka arkaya 2 kontak blok takılabilir
	Farklı dillerde ve özel işaretli çeşitli markalama etiketleri
	Tüm uygulamalara cevap verecek ürün çeşitliliği.
Standartlar / Belgeler	IEC 60947-5-1 TS EN 60947-5-1 UL 508 VDE 0660
	

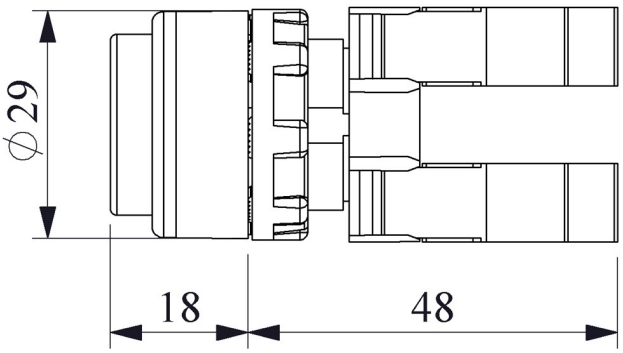

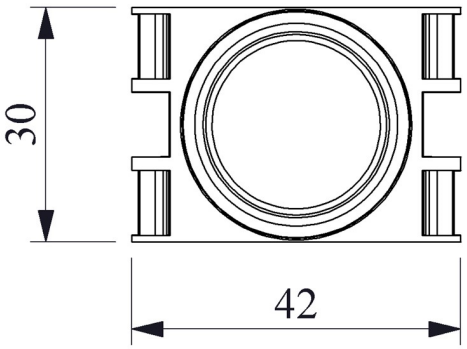

Montaj Ölçüsü Ø22.4 ±0.2 mm

Devre Şeması

