

B101S30		
Ürün		Buton
Model		Seçici
Tip		Kalıcı
Etiket/Konum		(II-0-I) 60°
Kontak		2NO
Çap		22 mm
Kontak Akımı	**Ie**	4 A (250V AC)
Kullanım Kategorisi		AC 15
Mekanik Ömür	**Min Adet**	500000
Elektriksel Ömür	**Min Adet**	100000
Çalışma Sıklığı	**Açma Kapama/Saat**	Mek. 3000 Elk. 1200
Yalıtım Gerilimi	**Ui**	300V
Darbe Dayanım Gerilimi	**Uimp**	2.5 kV
Dielektrik Mukavemeti (Gövde-Kontak)		2.500V AC
Dielektrik Mukavemeti (Kontak-Kontak)		1.500V AC
İzolasyon Direnci		10 MΩ min. (500V DC)
Çalışma Sıcaklığı		-15 / + 80 °C
Kirlenme Derecesi		3
Koruma Sınıfı		IP50
Kontak Malzemesi		AgNi
Kablo Bağlantı Kesiti		1.5-2.5 mm²
Sıkma Kuvveti		1,5 Nm
Kısa devre kesme kapasitesi	**Ics**	1 kA
İmal Tarihi		
Seri		B Serisi Plastik
Özellikler	Maksimum güvenlik için parmak koruma	
	Darbe dayanıklı polikarbonat buton lensi	
	Alev almayan V0 PA6.6 kontak bloklar	
	Adaptöre kontak blokların takılmasında alete ihtiyaç olmaması	

	Arka arkaya 2 kontak blok takılabilir
	Farklı dillerde ve özel işaretli çeşitli markalama etiketleri
	Tüm uygulamalara cevap verecek ürün çeşitliliği.
Standartlar / Belgeler	IEC 60947-5-1 TS EN 60947-5-1 UL 508 VDE 0660



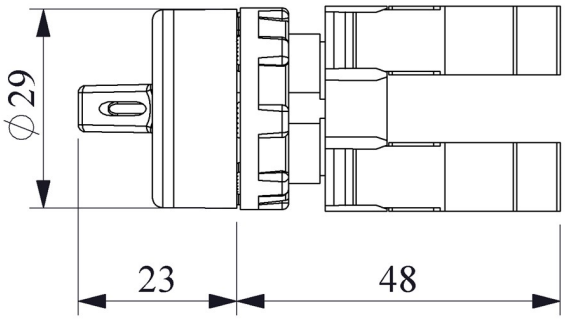

Montaj Ölçüsü Ø22.4 ±0.2 mm

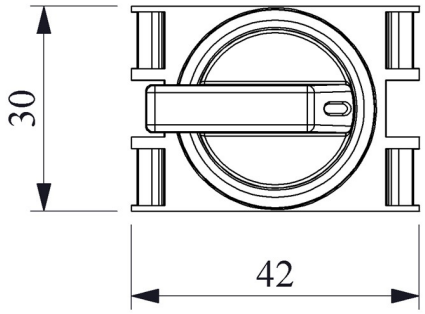

Devre Şeması

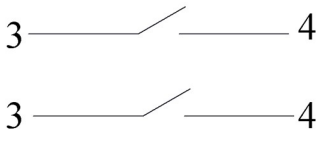

Pozisyon

